Überwachte/ überwachbare Leuchten / Überwachte Leuchte 826

Dauerleuchte überwacht BM 24VDC RD

Art.Nr.:	826.110.55

MECHANISCHE DATEN	
Höhe	200 mm
Durchmesser	98 mm
Materialien	PC PC/ABS
Kalottenfarbe	Rot
Gehäusefarbe	Schwarz
Schutzart	IP65
Anschluss	Schraubklemme
Litzenquerschnitt maximal	2,50mm² / 14AWG
Kabeleinführung	Gummiquetschnippel
Kabeleinführung minimal	d = 5 mm
Kabeleinführung maximal	d = 7 mm
Befestigungsart	Bodenmontage Rohrmontage Wandmontage
Betriebstemperatur minimal	0°C
Betriebstemperatur maximal	+50°C
Gewicht mit Verpackung	261 g
Produktgewicht	218 g

ELEKTRISCHE DATEN	
Betriebsspannung	24V
Betriebsspannungsart	DC
Betriebsspannungstoleranz	+/- 10%
Bemessungsbetriebsspannung	24 VDC
Bemessungsbetriebsstrom	300 mA
Bemessungseinschaltstrom	2.000 mA
Schutzklasse	Schutzklasse 2
Verschmutzungsgrad	3
Überwachbar	Eingebaute Überwachung

OPTISCHE DATEN	
Leuchtfarbe	Rot
Lebensdauer optisch	leuchtmittelabhängig

ZULASSUNGSDATEN	
Konform mit CE	Ja
Konform mit RoHS-Richtlinie	Ja
WEEE	Ja
Konform mit ATEX-Richtlinie	Nein

! Zusätzliche Informationen zur Installation und Montage finden Sie in der entsprechenden Bedienungsanleitung unter www.werma.com. Ausdruck ist nur zur Information und wird bei Änderung nicht berücksichtigt.

Überwachte/ überwachbare Leuchten / Überwachte Leuchte 826

Dauerleuchte überwacht BM 24VDC RD

Konform mit CCC	Nein
Konform mit UL	cULus
UL Type Rating	Type 12
Konform mit FCC	Nein
Konform mit IC	Nein
EAC Zertifikat vorhanden	Ja
Konform mit UKCA (Importeur)	Ja (WERMA (UK) Ltd.)
Konform mit CMIM	Nein
Konform mit AS-I	Nein
ICAO Zulassung	Nein
Konform mit DNV	Nein
Konform mit RoHS CN	Nein
Konform mit VdS	Nein

MASSZEICHNUNG

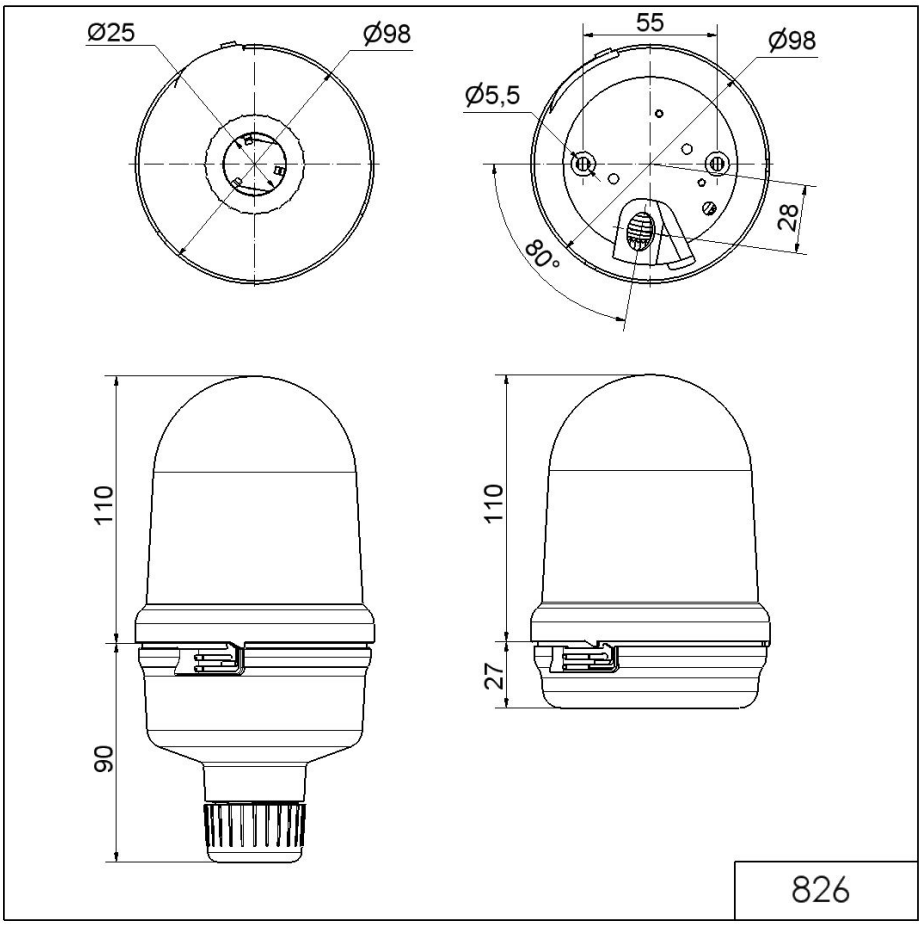

! Zusätzliche Informationen zur Installation und Montage finden Sie in der entsprechenden Bedienungsanleitung unter www.werma.com. Ausdruck ist nur zur Information und wird bei Änderung nicht berücksichtigt.