KombiSIGN 71 / Terminal Element

USB-Élément de raccordem. RM 5VDC BK

N° de l'article:	**640.840.00**
Série:	**KombiSIGN 71**

DONNÉES MÉCANIQUES	
Longueur	70 mm
Largeur	70 mm
Hauteur	41 mm
Diamètre	70 mm
Matériaux	PA-GF
Couleur du boîtier	Noir
Indice de protection	IP65
Raccordement	USB
Arrivée des câbles	Orifice de passage
Arrivée maximale des câbles	d = 14 mm
Type de fixation	Montage sur tube
Température minimum de servic	-20°C
Température maximum de servic	+50°C
Poids avec emballage	190 g
Poids du produit	139 g

DONNÉES ÉLECTRIQUES	
Alimentation de fonctionnement	5V (USB)
Type de tension de service	DC
Tolérance de tension	+/- 0%
Alimentation nominale	5 VDC
Courant nominal de service	500 mA
Classe de protection	Classe de protection 2
Degré de pollution	3
Exigences externes de l'UPE	SELV/PELV
Capacité de courant	90mA
connectivité	USB

DONNÉES OPTIQUES	
Durée de vie optique	max. 50 000 h

DONNÉES D'APPROBATION	
Conformité CE	Oui
Conforme avec Directive RoHS	Oui
WEEE	Oui
Conformité Directive ATEX	Non
Conformité CCC	Non
Conformité UL	Non
Conformité FCC	Non

! Pour plus d'informations sur l'installation et le montage, reportez-vous au guide d'utilisation approprié sur www.werma.com.
Cette copie imprimée est pour information seulement et est sujette à modification.

KombiSIGN 71 / Terminal Element

USB-Élément de raccordem. RM 5VDC BK

Conformité IC	Non
Certificat EAC disponible	Oui
Conformité UKCA (Importateur)	Oui (WERMA (UK) Ltd.)
Conformité CMIM	Non
Conformité AS-I	Non
Approbation de l'OACI	Non
Conformité DNV	Non
Conformité RoHS CN	Non
Conformité à VdS	Non

DESSIN

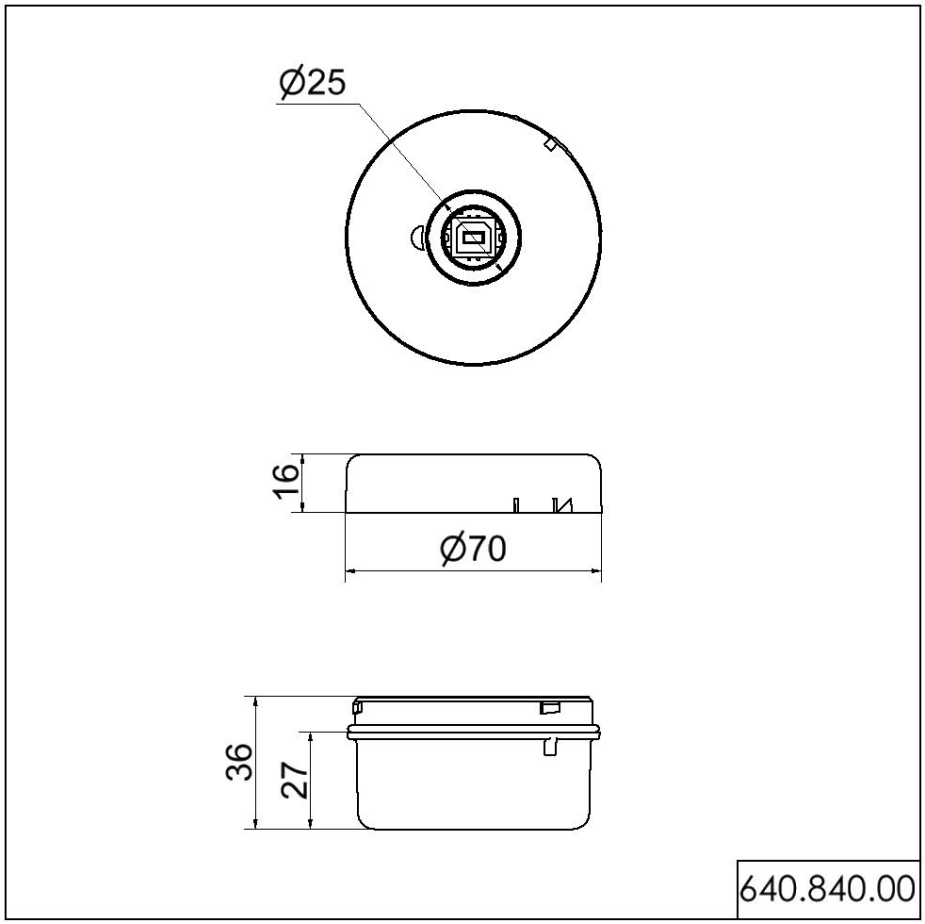

! Pour plus d'informations sur l'installation et le montage, reportez-vous au guide d'utilisation approprié sur www.werma.com.
Cette copie imprimée est pour information seulement et est sujette à modification.