Signalsäule KS71 BWM 115VAC GN/YE/RD

Art.Nr.:	**649.240.01**
Serie:	**KombiSIGN 71**

MECHANISCHE DATEN	
Höhe	212 mm
Durchmesser	70 mm
Materialien	PA-GF PC
Kalottenfarbe	Gelb Grün Rot
Gehäusefarbe	Schwarz
Schutzart	IP65
Anschluss	Federzugklemme
Litzenquerschnitt minimal	0,25mm² / 24AWG
Litzenquerschnitt maximal	1,50mm² / 16AWG
Kabeleinführung	Durchgangsloch
Kabeleinführung maximal	d = 11 mm
Zugentlastung	Nicht vorhanden
Befestigungsart	Bodenmontage Wandmontage
Betriebstemperatur minimal	-20°C
Betriebstemperatur maximal	+50°C
Gewicht mit Verpackung	304 g
Produktgewicht	248 g

ELEKTRISCHE DATEN	
Betriebsspannung	115V
Betriebsspannungsart	AC
Betriebsspannungsfrequenz	60Hz
Betriebsspannungstoleranz	+/- 10%
Bemessungsbetriebsspannung	115 VAC
Schutzklasse	Schutzklasse 2
Verschmutzungsgrad	3
Überspannungskategorie	II
Isolationsspannung	Ui = 250V / Uimp = 2.500V

OPTISCHE DATEN	
Lichtquelle	LED
Leuchtfarbe	Grün Rot
Optisches Signalbild	Dauer
Lebensdauer optisch	min. 50.000 h

! Zusätzliche Informationen zur Installation und Montage finden Sie in der entsprechenden Bedienungsanleitung unter www.werma.com. Ausdruck ist nur zur Information und wird bei Änderung nicht berücksichtigt.

Signalsäule KS71 BWM 115VAC GN/YE/RD

ZULASSUNGSDATEN	
Konform mit CE	Ja (Einzelkomponenten)
Konform mit RoHS-Richtlinie	erfüllt Stoffbeschränkungen
WEEE	Ja
Konform mit ATEX-Richtlinie	Nein
Konform mit CCC	Nein
Konform mit UL	Nein
Konform mit FCC	Nein
Konform mit IC	Nein
EAC Zertifikat vorhanden	Ja
Konform mit AS-I	Nein
ICAO Zulassung	Nein
Konform mit DNV	Nein
Konform mit RoHS CN	Nein
Konform mit VdS	Nein

! Zusätzliche Informationen zur Installation und Montage finden Sie in der entsprechenden Bedienungsanleitung unter www.werma.com. Ausdruck ist nur zur Information und wird bei Änderung nicht berücksichtigt.

Signalsäule KS71 BWM 115VAC GN/YE/RD

MASSZEICHNUNG

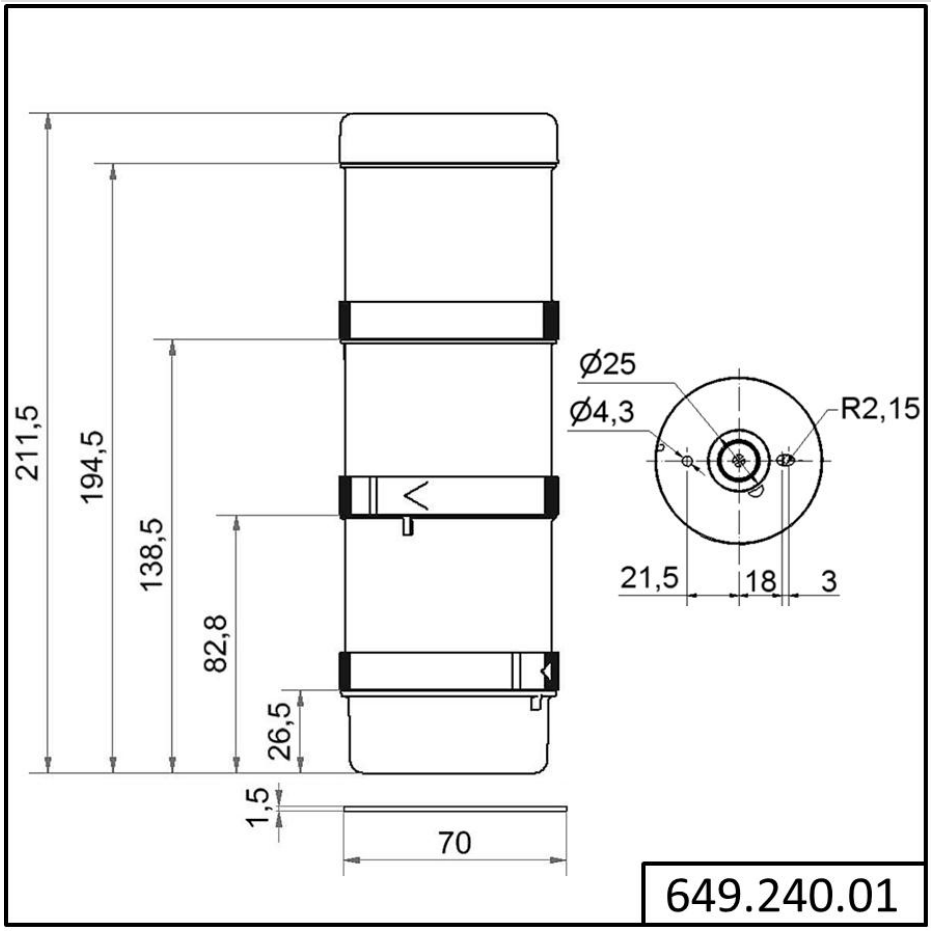

! Zusätzliche Informationen zur Installation und Montage finden Sie in der entsprechenden Bedienungsanleitung unter www.werma.com. Ausdruck ist nur zur Information und wird bei Änderung nicht berücksichtigt.