FlexSQUARE / Lampara LED EVS 853

Lampara LED EVS BWM 48VAC RD

Nº de artículo:	853.120.66

DATOS MECÁNICOS	
Longitud	85 mm
Anchura	85 mm
Altura	72 mm
Materiales	PC PP-GF
Color de las calotas	Rojo
Color de la carcasa	Negro
Clase de protección	IP66 IP67
Conexión	Terminal de tornillo de fijaci
Sec. transversal máx. d trenz	1,50 mm² / 16 AWG
Introducción del cable	Ollao de membrana
Introducción del cable(mínim	d = 1 mm d = 6 mm
Introducción del cable(máxim	d = 12 mm d = 9 mm
Tipo de sujeción	Montaje en el suelo Montaje mural
Temperatura ambiental mínima	-25°C
Temperatura ambiental máxima	+50°C
Peso con embalaje	190 g
Peso del producto	163 g

DATOS ELÉCTRICOS	
Tensión de servicio	48V
Tensión de funcionamiento tip	AC
Tensión de funcionamiento fre	50Hz
Tolerancia de tensión	+/- 10%
Tensión de servicio nominal	48 VAC
Corriente nominal	95 mA
Corriente de entrada nominal	2.000 mA
Grado de protección	Clase de protección 2
Grado de polución	3

DATOS ÓPTICOS	
Fuente de luz	LED
Color de la luz	Rojo
Imagen de señal óptica	EVS
Vida útil óptica	máx. 50000 h

! Para obtener información adicional sobre la instalación y el montaje, consulte la guía del usuario adecuada en www.werma.com. Esta copia impresa es solo para información y está sujeta a modificaciones.

FlexSQUARE / Lampara LED EVS 853

Lampara LED EVS BWM 48VAC RD

DATOS DE APROBACIÓN	
Conforme a CE	Sí
Conforme a directriz RoHS	Sí
WEEE	Sí
Conforme a directriz ATEX	No
Conforme a CCC	No
Conforme a UL	No
Conforme a FCC	No
Conforme a IC	No
Certificado EAC presente	Sí
Conforme a UKCA (Importador)	Sí (WERMA (UK) Ltd.)
Conforme a AS-I	No
Aprobación de la OACI	No
Conforme a DNV	No
Conforme a directriz RoHS CN	No
Conforme con VdS	No

! Para obtener información adicional sobre la instalación y el montaje, consulte la guía del usuario adecuada en www.werma.com. Esta copia impresa es solo para información y está sujeta a modificaciones.

FlexSQUARE / Lampara LED EVS 853

Lampara LED EVS BWM 48VAC RD

DIBUJO

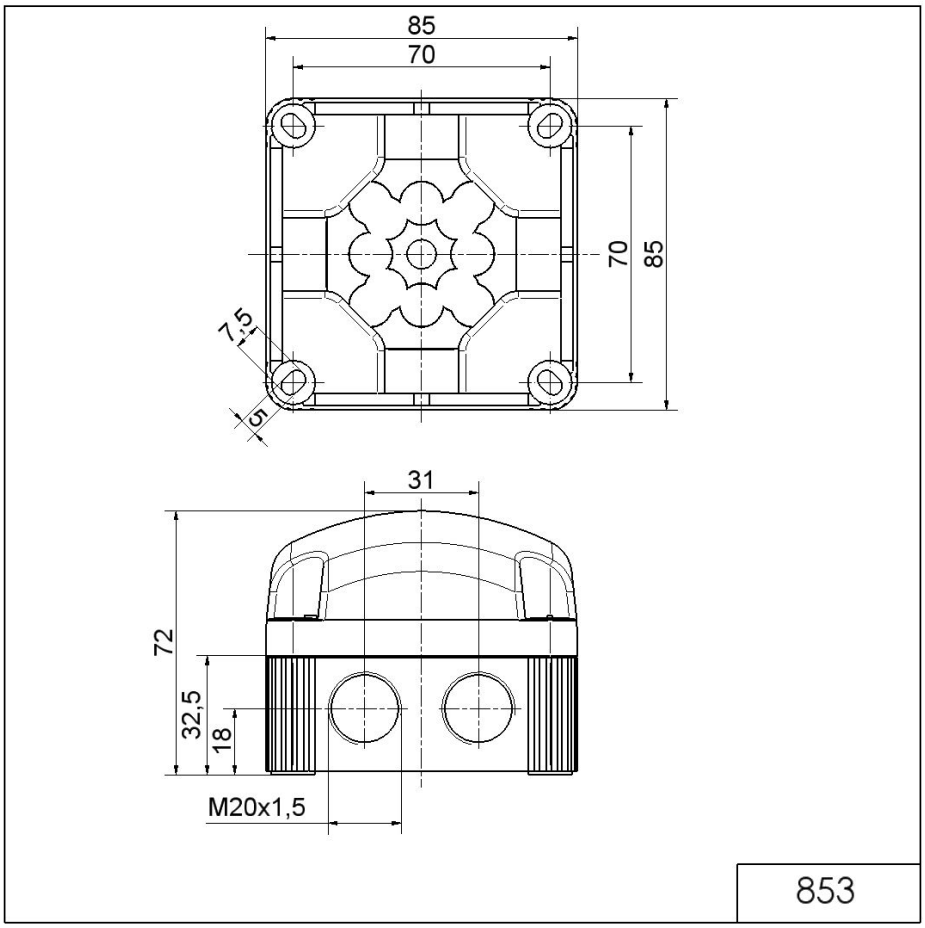

! Para obtener información adicional sobre la instalación y el montaje, consulte la guía del usuario adecuada en www.werma.com. Esta copia impresa es solo para información y está sujeta a modificaciones.