KombiSIGN 70 / Audible Devices 844

Elemento de sirena 7 tonos 24VDC BK

Nº de artículo:	**844.126.95**
Serie:	**KombiSIGN 70**

DATOS MECÁNICOS	
Altura	72 mm
Diámetro	70 mm
Materiales	PC
Color de la carcasa	Negro
Clase de protección	IP54
Temperatura ambiental mínima	-20°C
Temperatura ambiental máxima	+50°C
Peso con embalaje	116 g
Peso del producto	99 g

DATOS ELÉCTRICOS	
Tensión de servicio	24V
Tensión de funcionamiento tip	DC
Tolerancia de tensión	+/- 10%
Tensión de servicio nominal	24 VDC
Corriente nominal	100 mA
Corriente de entrada nominal	500 mA
Grado de protección	Clase de protección 2
Grado de polución	3

DATOS ACUSTICOS	
Vida útil acústica	mín. 5000 h

DATOS DE APROBACIÓN	
Conforme a CE	Sí
Conforme a directriz RoHS	Sí
WEEE	Sí
Conforme a directriz ATEX	No
Conforme a CCC	No
Conforme a UL	cULus
UL Type Rating	Type 12
Conforme a FCC	No
Conforme a IC	No
Certificado EAC presente	Sí
Conforme a UKCA (Importador)	Sí (WERMA (UK) Ltd.)
Conforme a CMIM	No
Conforme a AS-I	No
Aprobación de la OACI	No
Conforme a DNV	No

! Para obtener información adicional sobre la instalación y el montaje, consulte la guía del usuario adecuada en www.werma.com. Esta copia impresa es solo para información y está sujeta a modificaciones.

KombiSIGN 70 / Audible Devices 844

Elemento de sirena 7 tonos 24VDC BK

Conforme a directriz RoHS CN	No
Conforme con VdS	No

DIBUJO

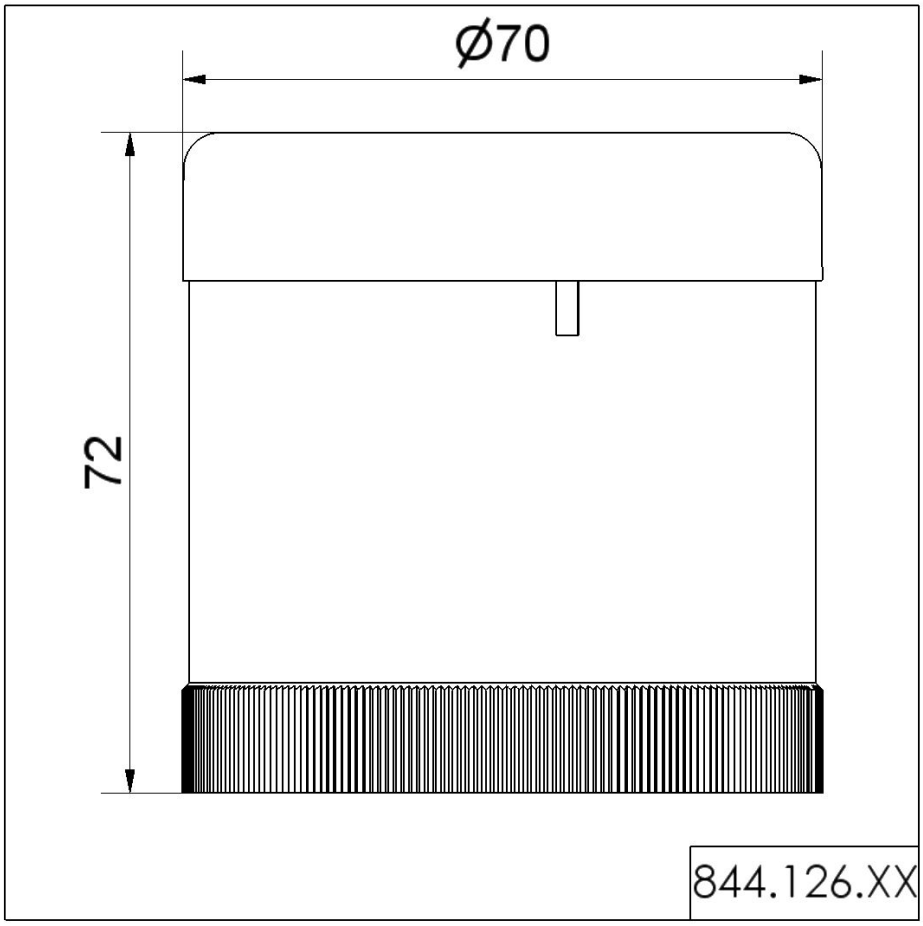

! Para obtener información adicional sobre la instalación y el montaje, consulte la guía del usuario adecuada en www.werma.com. Esta copia impresa es solo para información y está sujeta a modificaciones.