Midi luz edificio / Permanent Light 826

# Lámpara de iluminación perm. BM 12-230VA

| Nº de artículo: | 826.300.00 |
|---|---|

| DATOS MECÁNICOS | |
|---|---|
| Altura | 137 mm |
| Diámetro | 98 mm |
| Materiales | PC<br>PC/ABS |
| Color de las calotas | Amarillo |
| Color de la carcasa | Negro |
| Clase de protección | IP65 |
| Conexión | Terminal de desplazamiento del |
| Sec. transversal máx. d trenz | 1,50 mm² / 16 AWG |
| Introducción del cable | Pinza de goma |
| Introducción del cable(mínim | d = 5 mm |
| Introducción del cable(máxim | d = 7 mm |
| Tipo de sujeción | Montaje en el suelo |
| Temperatura ambiental mínima | -20°C |
| Temperatura ambiental máxima | +50°C |
| Peso con embalaje | 228 g |
| Peso del producto | 183 g |

| DATOS ELÉCTRICOS | |
|---|---|
| Tensión de servicio | 12-230V |
| Tensión de funcionamiento tip | AC/DC |
| Grado de protección | Clase de protección 2 |
| Grado de polución | 3 |
| Categoría de sobretensión | II |
| Tensión de aislamiento | Ui = 250V; Uimp = 2.500V |
| Iluminación de potencia | max. 15W |

| DATOS ÓPTICOS | |
|---|---|
| Color de la luz | Amarillo |
| Vida útil óptica | depende de la lámpara |
| Portalámparas/zócalo de lamp | BA15d |

| DATOS DE APROBACIÓN | |
|---|---|
| Conforme a CE | Sí |
| Conforme a directriz RoHS | Sí |
| WEEE | Sí |
| Conforme a directriz ATEX | No |
| Conforme a CCC | Sí |
| Conforme a UL | cULus |

! Para obtener información adicional sobre la instalación y el montaje, consulte la guía del usuario adecuada en www.werma.com. Esta copia impresa es solo para información y está sujeta a modificaciones.

Midi luz edificio / Permanent Light 826

# Lámpara de iluminación perm. BM 12-230VA

| | |
|---|---|
| UL Type Rating | Type 12 |
| Conforme a FCC | No |
| Conforme a IC | No |
| Certificado EAC presente | Sí |
| Conforme a UKCA (Importador) | Sí (WERMA (UK) Ltd.) |
| Conforme a AS-I | No |
| Aprobación de la OACI | No |
| Conforme a DNV | No |
| Conforme a directriz RoHS CN | No |
| Conforme con VdS | No |

**DIBUJO**

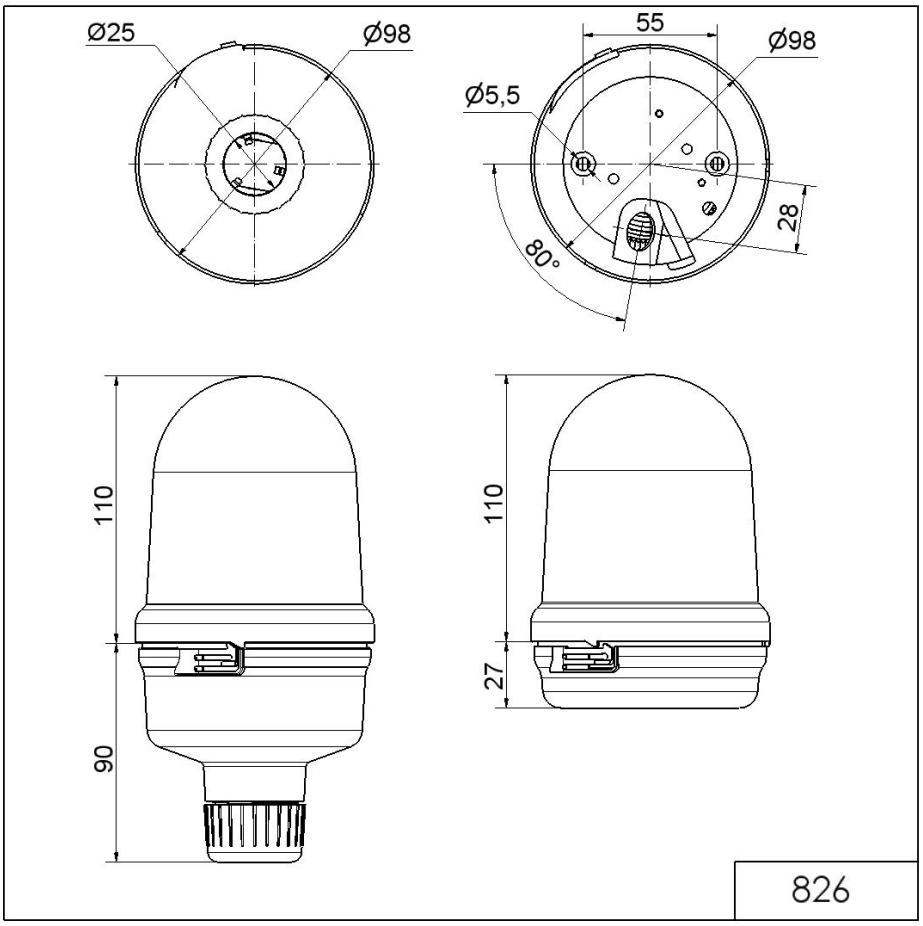


! Para obtener información adicional sobre la instalación y el montaje, consulte la guía del usuario adecuada en www.werma.com. Esta copia impresa es solo para información y está sujeta a modificaciones.