Midi luz edificio / Rotating Mirror Beacon 885

Lámpara espejo giratorio 24VAC/DC BU

Nº de artículo:	885.540.75

DATOS MECÁNICOS	
Altura	200 mm
Diámetro	98 mm
Materiales	PC PC/ABS
Color de las calotas	Azul
Color de la carcasa	Negro
Clase de protección	IP65
Conexión	Terminal de tornillo de fijaci
Sec. transversal máx. d trenz	1,50 mm² / 16 AWG
Introducción del cable	Orificio de paso
Introducción del cable(mínim	d = 5 mm
Introducción del cable(máxim	d = 7 mm
Tipo de sujeción	Montaje en tubo
Temperatura ambiental mínima	-30°C
Temperatura ambiental máxima	+50°C
Peso con embalaje	415 g
Peso del producto	340 g

DATOS ELÉCTRICOS	
Tensión de servicio	24V
Tensión de funcionamiento tip	AC/DC
Tensión de funcionamiento fre	50Hz
Tolerancia de tensión	+/- 10%
Tensión de servicio nominal	24 VDC
Corriente nominal	175 mA
Corriente de entrada nominal	<10A
Grado de protección	Clase de protección 2
Grado de polución	3
Categoría de sobretensión	II

DATOS ÓPTICOS	
Fuente de luz	LED
Color de la luz	Azul
Imagen de señal óptica	Omnidireccional
Vida útil óptica	máx. 50000 h
Número de revoluciones	180 U/min

DATOS DE APROBACIÓN	
Conforme a CE	Sí

! Para obtener información adicional sobre la instalación y el montaje, consulte la guía del usuario adecuada en www.werma.com. Esta copia impresa es solo para información y está sujeta a modificaciones.

Midi luz edificio / Rotating Mirror Beacon 885

Lámpara espejo giratorio 24VAC/DC BU

Conforme a directriz RoHS	Sí
WEEE	Sí
Conforme a directriz ATEX	No
Conforme con CCC-Ex	No
Conforme a CCC	No
Conforme a UL	No
Conforme a FCC	No
Conforme a IC	No
Certificado EAC presente	Sí
Conforme a UKCA (Importador)	Sí (WERMA (UK) Ltd.)
Conforme a CMIM	No
Conforme a AS-I	No
Conforme a DNV	No
Conforme a directriz RoHS CN	No
Conforme con VdS	No

! Para obtener información adicional sobre la instalación y el montaje, consulte la guía del usuario adecuada en www.werma.com. Esta copia impresa es solo para información y está sujeta a modificaciones.

Midi luz edificio / Rotating Mirror Beacon 885

Lámpara espejo giratorio 24VAC/DC BU

DIBUJO

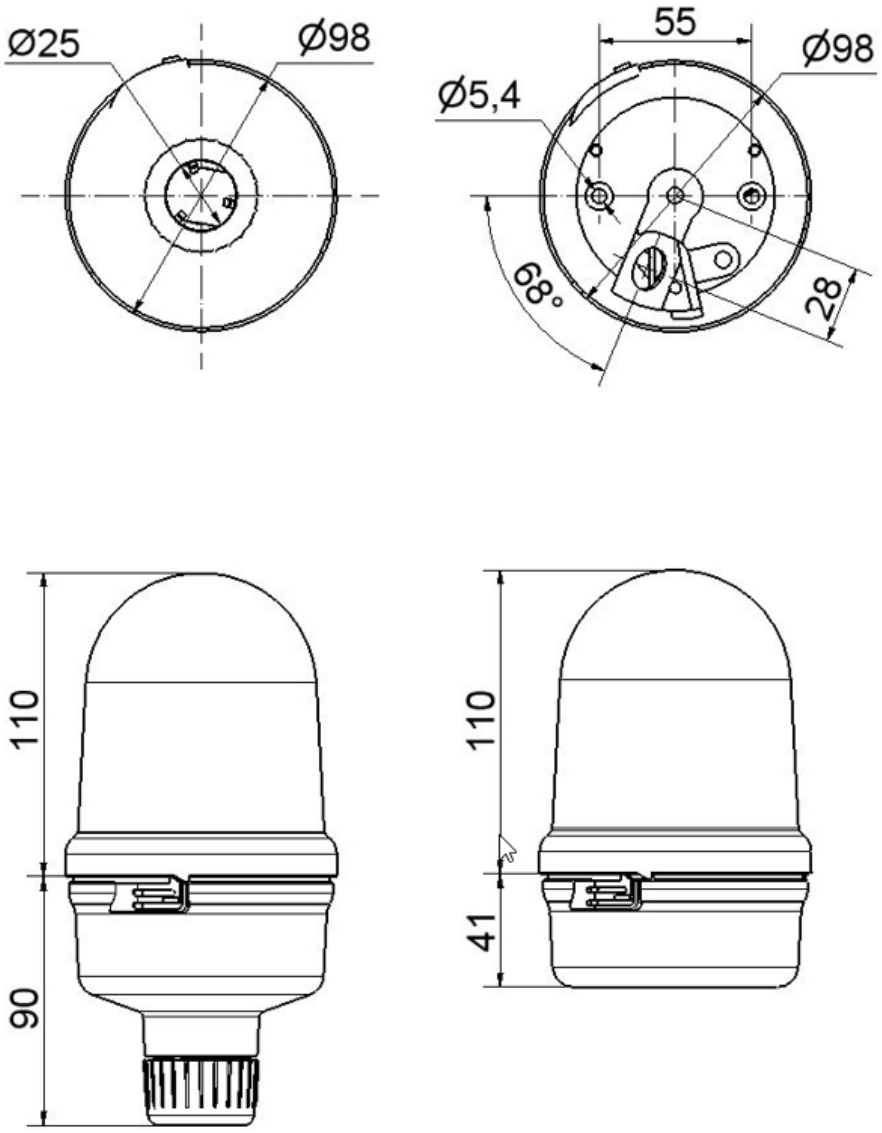

! Para obtener información adicional sobre la instalación y el montaje, consulte la guía del usuario adecuada en www.werma.com. Esta copia impresa es solo para información y está sujeta a modificaciones.