KombiSIGN 71 / Audible Devices 645

Elemento ronzatore cont/impulsi 230VAC

Codice articolo:	**645.800.68**
Serie:	**KombiSIGN 71**

DATI MECCANICI	
Altezza	72 mm
Diametro	70 mm
Materiali	PC
Colore cassa	Nero
Catgoria di protezione	IP65
Temperatura operativa minima	-20°C
Temperatura operativa massima	+50°C
Peso con imballaggio	88 g
Peso del prodotto	74 g

DATI ELETTRICI	
Tensione d'esercizio	230V
Tipo di tensione d'esercizio	AC
Frequenza di tensione d'eser	50Hz
Tolleranza di tensione	+/- 10%
Tensione nominale di esercizio	230 VAC
Corrente nominale di esercizio	24 mA
Corrente di spunto nominale	1500 mA
Classe di protezione	Classe di protezione 2
Grado di inquinamento	3
Categoria di sovratensione	II
Tensione di isolamento	Ui = 250V; Uimp = 2.500V

DATI ACUSIBILI	
Vol. (max) 1m di distanza	85,0 dB (A)
Immagine del segnale acustico	Suono continuo Suono pulsato
Frequenza acustica	3500 Hz
Durata di vita acustica	min. 5.000 h

DATI DI APPROVAZIONE	
Conforme a CE	Sì
Conforme alla direttiva RoHS	Sì
WEEE	Sì
Conforme alla direttiva ATEX	No
Conforme a CCC	Sì
Conforme a UL	cULus
UL Type Rating	Tipo 12
Conforme a FCC	No

! Per ulteriori informazioni sull'installazione e il montaggio, fare riferimento alla guida utente appropriata su www.werma.com. Questa copia stampata è a solo scopo informativo ed è soggetta a modifiche.

KombiSIGN 71 / Audible Devices 645

Elemento ronzatore cont/impulsi 230VAC

Conforme a IC	No
Certificato EAC disponibile	Sì
Conforme a UKCA (Importatore)	Sì (WERMA (UK) Ltd.)
Conforme a CMIM	No
Conforme ad AS-I	No
Approvazione ICAO	No
Conforme a DNV	No
Conforme alla norma comunitari	No
Conforme con VdS	No

DISEGNO

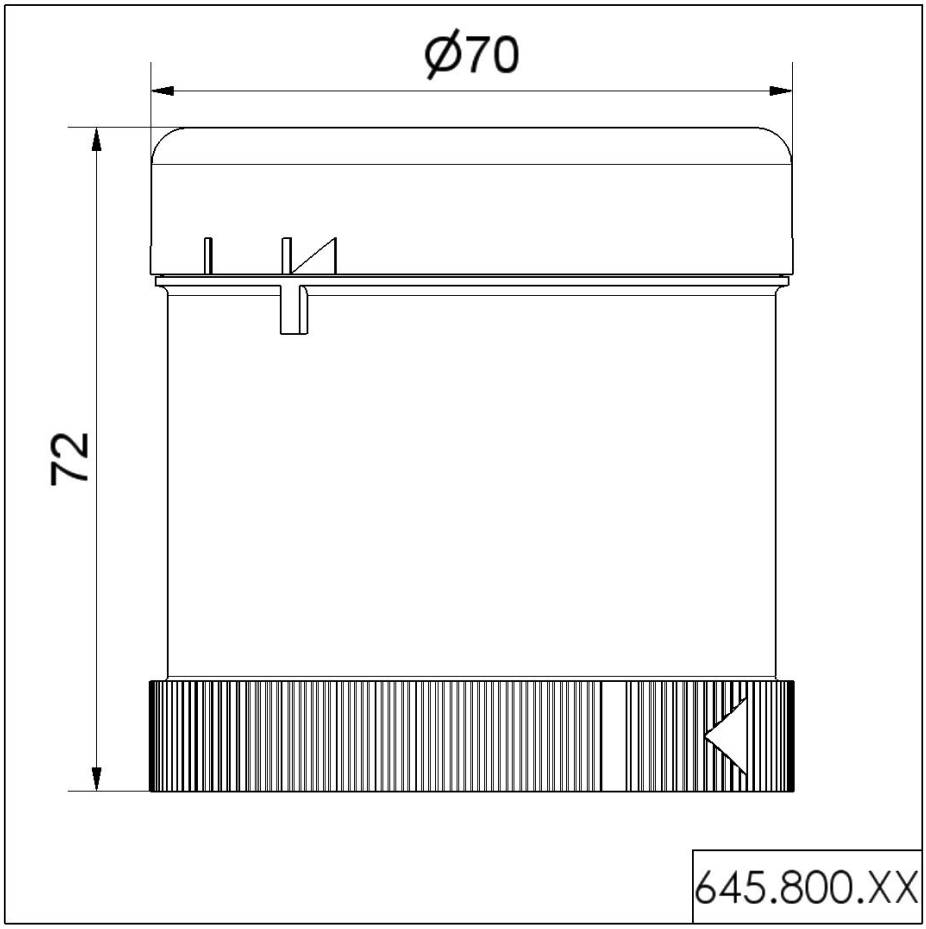

! Per ulteriori informazioni sull'installazione e il montaggio, fare riferimento alla guida utente appropriata su www.werma.com. Questa copia stampata è a solo scopo informativo ed è soggetta a modifiche.