AndonWIRELESS / Andon product

# AndonWirelessBOX 2-Botones 921 MHz

| Nº de artículo: | 860.000.17 |
|---|---|

| DATOS MECÁNICOS | |
|---|---|
| Longitud | 103 mm |
| Anchura | 66 mm |
| Altura | 35 mm |
| Materiales | PC<br>PC/ABS |
| Color de la carcasa | Gris<br>Negro |
| Clase de protección | IP30 |
| Tipo de sujeción | Montaje en el suelo<br>Montaje mural |
| Temperatura ambiental mínima | 0°C |
| Temperatura ambiental máxima | +40°C |
| Peso con embalaje | 428 g |
| Peso del producto | 273 g |

| DATOS ELÉCTRICOS | |
|---|---|
| Tensión de servicio | 115-230V |
| Tensión de funcionamiento tip | AC |
| Tensión de funcionamiento fre | 50Hz a 230V<br>60Hz a 115V |
| Tolerancia de tensión | +/- 10% |
| Tensión de servicio nominal | 230 VAC |
| Corriente nominal | 500 mA |
| Grado de protección | Clase de protección 2 |
| Grado de polución | 2 |
| Categoría de sobretensión | II |
| Tensión de aislamiento | Ui = 250V; Uimp = 2.500V |
| Alcance de la radio máx. | 200 m |
| Potencia de transmisión | 10 dBm at 50 Ohm |
| Frecuencia de radio min/max | 921.000 MHz<br>922.000 MHz |
| Canales de radio | 6 |
| conectividad | USB |

| DATOS DE APROBACIÓN | |
|---|---|
| Conforme a CE | No |
| Conforme a directriz RoHS | Cubre las reglas de sustancias |
| WEEE | Sí |
| Conforme a CCC | No |
| Conforme a UL | cULus I.T.E. E503964 |

! Para obtener información adicional sobre la instalación y el montaje, consulte la guía del usuario adecuada en www.werma.com. Esta copia impresa es solo para información y está sujeta a modificaciones.

AndonWIRELESS / Andon product

# AndonWirelessBOX 2-Botones 921 MHz

| | |
|---|---|
| Conforme a FCC | Sí |
| Conforme a IC | Sí |
| Certificado EAC presente | No |
| Conforme a UKCA (Importador) | No |
| Conforme a AS-I | No |
| Conforme a DNV | No |
| Conforme a directriz RoHS CN | 10 años |
| Conforme con VdS | No |

**DIBUJO**

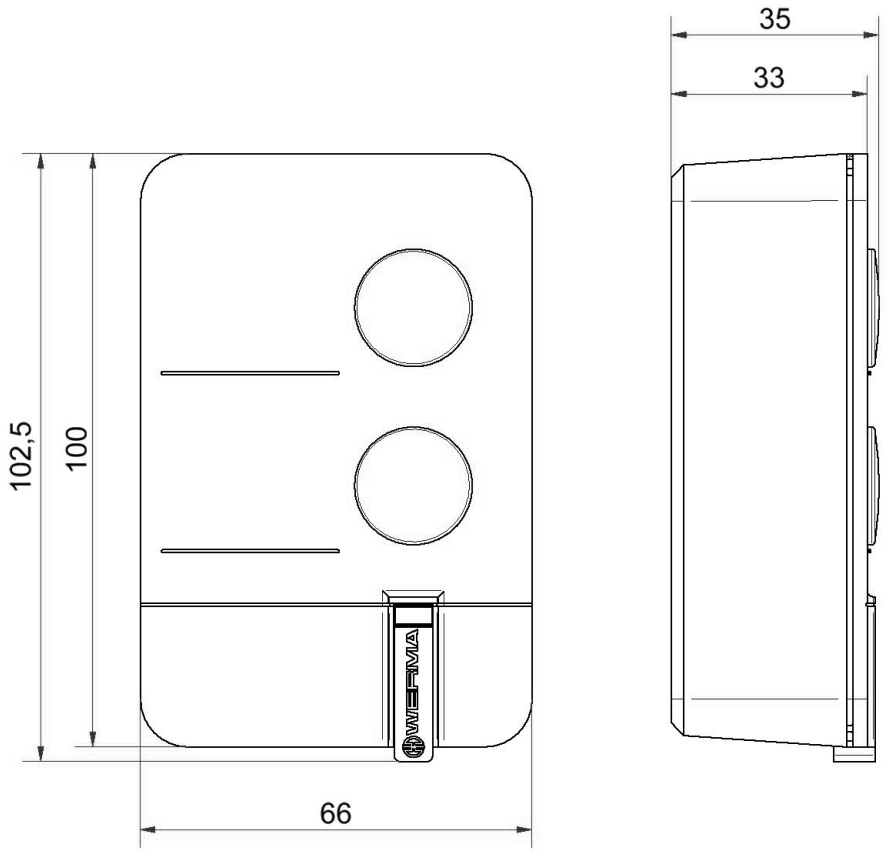


! Para obtener información adicional sobre la instalación y el montaje, consulte la guía del usuario adecuada en www.werma.com. Esta copia impresa es solo para información y está sujeta a modificaciones.