Feux de trafic / LED Light / LED Traffic Light 890

Feux de signalisation DEL 230VAC RD/GN

N° de l'article:	890.030.68

DONNÉES MÉCANIQUES	
Longueur	154 mm
Hauteur	349 mm
Diamètre	150 mm
Matériaux	PC PC/ABS
Couleur de la calotte	Rouge Vert
Couleur du boîtier	Gris
Indice de protection	IP65
Raccordement	Borne PushIn
Section des torons minimale	0,75mm² / 19AWG
Section des torons maximale	1,50mm² / 16AWG
Arrivée des câbles	Vissage pour câble
Arrivée minimale des câbles	d = 5 mm
Arrivée maximale des câbles	d = 8 mm
Décharge de traction	Présent (conforme à VDE)
Type de fixation	Montage mural Montage à plat
Température minimum de servic	-20°C
Température maximum de servic	+50°C
Poids avec emballage	1240 g
Poids du produit	1120 g

DONNÉES ÉLECTRIQUES	
Alimentation de fonctionnement	230V
Type de tension de service	AC
Fréquence de tension de servi	50Hz
Tolérance de tension	+/- 10%
Alimentation nominale	230 VAC
Courant nominal de service	80 mA
Courant d'appel nominal	<500mA
Classe de protection	Classe de protection 2
Degré de pollution	3
Catégorie de surtension	II
Voltage d'isolement	Ui = 250V; Uimp = 2.500V

DONNÉES OPTIQUES	
Source de lumière	LED
Couleur de lumière	Rouge Vert
Image de signal optique	Fixe

! Pour plus d'informations sur l'installation et le montage, reportez-vous au guide d'utilisation approprié sur www.werma.com.
Cette copie imprimée est pour information seulement et est sujette à modification.

Feux de trafic / LED Light / LED Traffic Light 890

Feux de signalisation DEL 230VAC RD/GN

Durée de vie optique	max. 50 000 h

DONNÉES D'APPROBATION	
Conformité CE	Non
Conforme avec Directive RoHS	Conforme limitation substances
WEEE	Oui
Conformité Directive ATEX	Non
Conformité CCC	Non
Conformité UL	Non
Conformité FCC	Non
Conformité IC	Non
Certificat EAC disponible	Oui
Conformité AS-I	Non
Approbation de l'OACI	Non
Conformité DNV	Non
Conformité RoHS CN	Non
Conformité à VdS	Non

! Pour plus d'informations sur l'installation et le montage, reportez-vous au guide d'utilisation approprié sur www.werma.com.
Cette copie imprimée est pour information seulement et est sujette à modification.

Feux de trafic / LED Light / LED Traffic Light 890

Feux de signalisation DEL 230VAC RD/GN

DESSIN

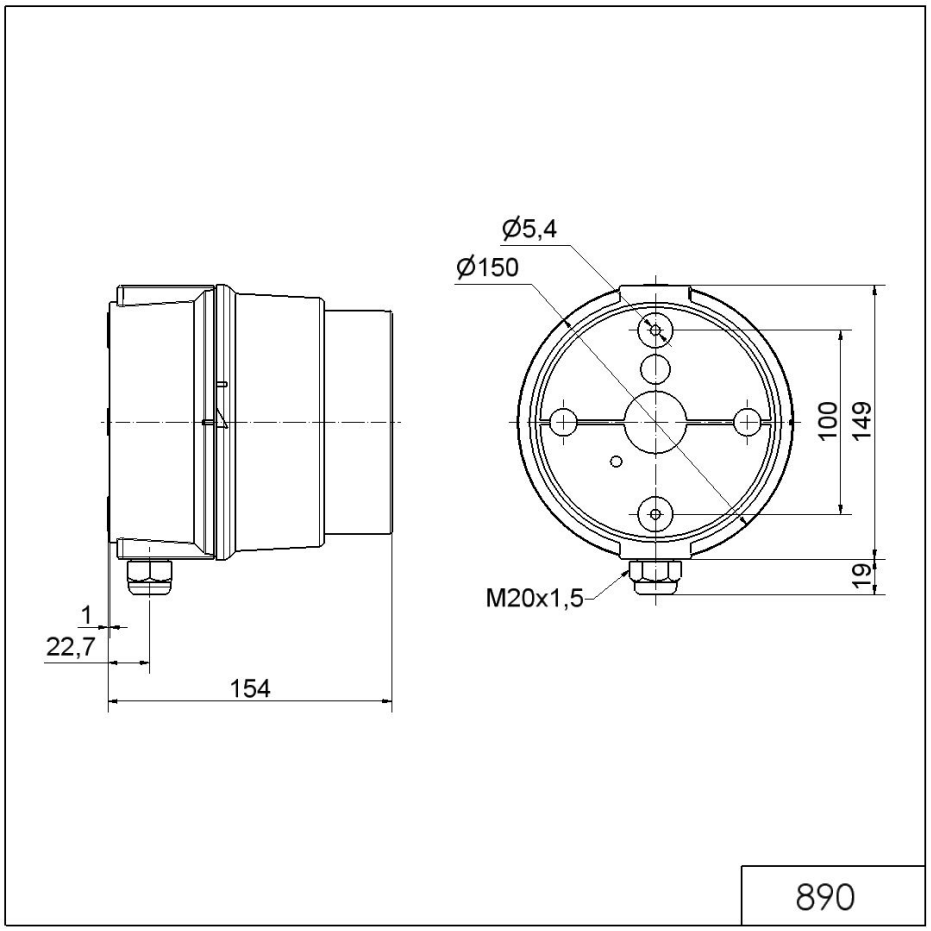

! Pour plus d'informations sur l'installation et le montage, reportez-vous au guide d'utilisation approprié sur www.werma.com.
Cette copie imprimée est pour information seulement et est sujette à modification.