Midi Bocinas y sirenas / Signal Horn 573

Bocina WM continuo 115VAC BK/GY

Nº de artículo:	573.000.67

DATOS MECÁNICOS	
Longitud	232 mm
Anchura	104 mm
Altura	232 mm
Materiales	PC/ABS
Color de la carcasa	Negro
Clase de protección	IP65
Conexión	Terminal de tornillo de fijaci
Sec. transversal máx. d trenz	2,50 mm² / 14 AWG
Introducción del cable	Unión roscada de cables
Introducción del cable(mínim	d = 5 mm
Introducción del cable(máxim	d = 10 mm
Brida antitracción	Presente (conforme a VDE)
Tipo de sujeción	Montaje mural
Temperatura ambiental mínima	-30°C
Temperatura ambiental máxima	+50°C
Peso con embalaje	1270 g
Peso del producto	1193 g

DATOS ELÉCTRICOS	
Tensión de servicio	115V
Tensión de funcionamiento tip	AC
Tensión de funcionamiento fre	60Hz
Tolerancia de tensión	+/- 10%
Tensión de servicio nominal	115 VAC
Corriente nominal	200 mA
Grado de protección	Clase de protección 2
Grado de polución	3
Categoría de sobretensión	II
Tensión de aislamiento	Ui = 250V; Uimp = 2.500V

DATOS ACUSTICOS	
Vol. (máx.) 1 m distancia	105,0 dB (A)
Imagen de señal acústica	Tono permanente
Vida útil acústica	mín. 250 h

DATOS DE APROBACIÓN	
Conforme a CE	Sí
Conforme a directriz RoHS	Sí
WEEE	Sí

! Para obtener información adicional sobre la instalación y el montaje, consulte la guía del usuario adecuada en www.werma.com. Esta copia impresa es solo para información y está sujeta a modificaciones.

Midi Bocinas y sirenas / Signal Horn 573

Bocina WM continuo 115VAC BK/GY

Conforme a directriz ATEX	No
Conforme a CCC	No
Conforme a UL	No
Conforme a FCC	No
Conforme a IC	No
Certificado EAC presente	Sí
Conforme a UKCA (Importador)	Sí (WERMA (UK) Ltd.)
Conforme a AS-I	No
Aprobación de la OACI	No
Conforme a DNV	No
Conforme a directriz RoHS CN	No
Conforme con VdS	No

DIBUJO

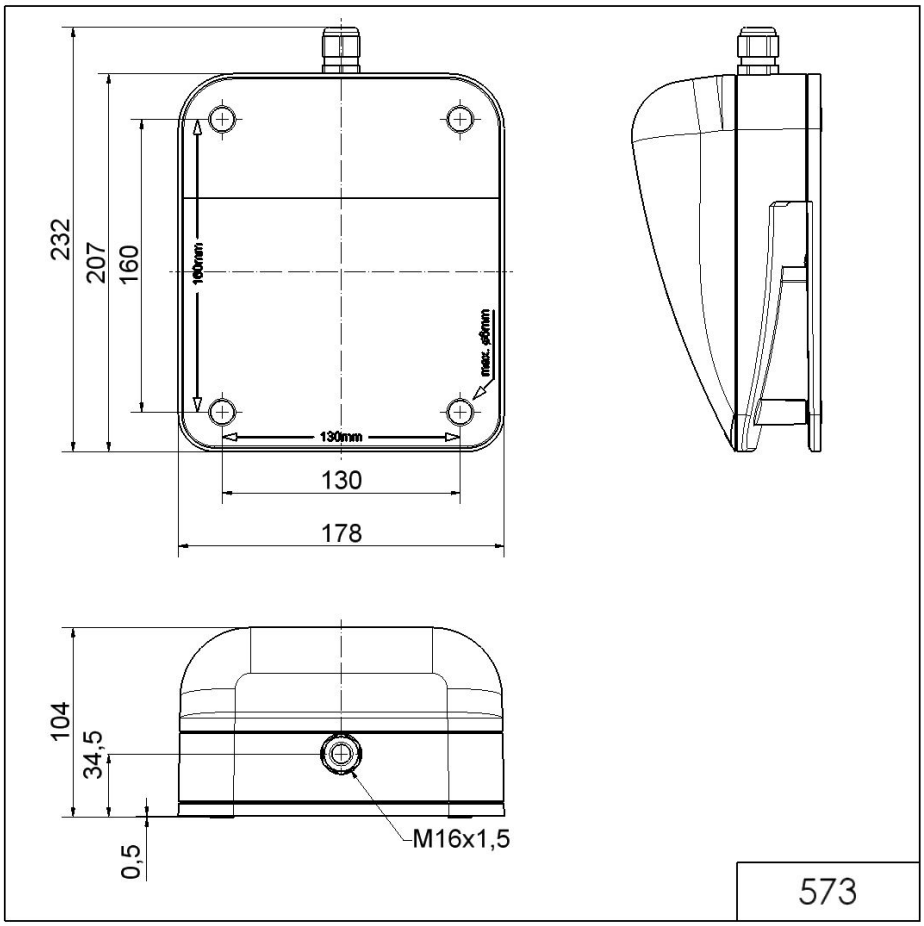

! Para obtener información adicional sobre la instalación y el montaje, consulte la guía del usuario adecuada en www.werma.com. Esta copia impresa es solo para información y está sujeta a modificaciones.