Midi Bocinas y sirenas / Signal Horn 573

# Bocina WM continuo 42VAC BK/GY

| Nº de artículo: | 573.000.66 |
|---|---|

| DATOS MECÁNICOS | |
|---|---|
| Longitud | 232 mm |
| Anchura | 104 mm |
| Altura | 232 mm |
| Materiales | PC/ABS |
| Color de la carcasa | Negro |
| Clase de protección | IP65 |
| Conexión | Terminal de tornillo de fijaci |
| Sec. transversal máx. d trenz | 2,50 mm² / 14 AWG |
| Introducción del cable | Unión roscada de cables |
| Introducción del cable(mínim | d = 5 mm |
| Introducción del cable(máxim | d = 10 mm |
| Brida antitracción | Presente (conforme a VDE) |
| Tipo de sujeción | Montaje mural |
| Temperatura ambiental mínima | -30°C |
| Temperatura ambiental máxima | +50°C |
| Peso con embalaje | 1272 g |
| Peso del producto | 1193 g |

| DATOS ELÉCTRICOS | |
|---|---|
| Tensión de servicio | 42V |
| Tensión de funcionamiento tip | AC |
| Tensión de funcionamiento fre | 50Hz |
| Tolerancia de tensión | +/- 10% |
| Tensión de servicio nominal | 42 VAC |
| Corriente nominal | 250 mA |
| Corriente de entrada nominal | <10A |
| Grado de protección | Clase de protección 2 |
| Grado de polución | 3 |

| DATOS ACUSTICOS | |
|---|---|
| Vol. (máx.) 1 m distancia | 105,0 dB (A) |
| Imagen de señal acústica | Tono permanente |
| Vida útil acústica | mín. 250 h |

| DATOS DE APROBACIÓN | |
|---|---|
| Conforme a CE | Sí |
| Conforme a directriz RoHS | Sí |
| WEEE | Sí |
| Conforme a directriz ATEX | No |

! Para obtener información adicional sobre la instalación y el montaje, consulte la guía del usuario adecuada en www.werma.com. Esta copia impresa es solo para información y está sujeta a modificaciones.

Midi Bocinas y sirenas / Signal Horn 573

# Bocina WM continuo 42VAC BK/GY

| | |
|---|---|
| Conforme a CCC | No |
| Conforme a UL | No |
| Conforme a FCC | No |
| Conforme a IC | No |
| Certificado EAC presente | Sí |
| Conforme a UKCA (Importador) | Sí (WERMA (UK) Ltd.) |
| Conforme a AS-I | No |
| Aprobación de la OACI | No |
| Conforme a DNV | No |
| Conforme a directriz RoHS CN | No |
| Conforme con VdS | No |

**DIBUJO**

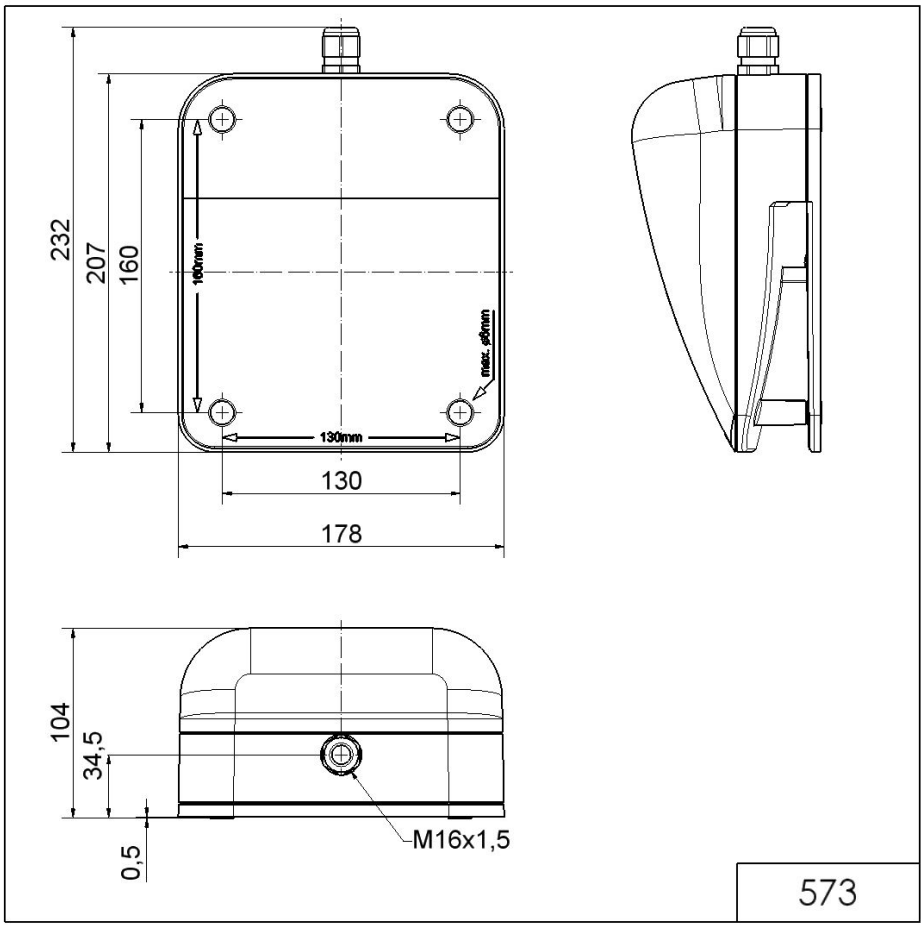


! Para obtener información adicional sobre la instalación y el montaje, consulte la guía del usuario adecuada en www.werma.com. Esta copia impresa es solo para información y está sujeta a modificaciones.