Midi-Hupen und Sirenen / Signalhupe 573

# Signalhupe WM Dauerton 24VAC BK/GY

| Art.Nr.: | 573.000.65 |
|---|---|

| MECHANISCHE DATEN | |
|---|---|
| Länge | 232 mm |
| Breite | 104 mm |
| Höhe | 232 mm |
| Materialien | PC/ABS |
| Gehäusefarbe | Schwarz |
| Schutzart | IP65 |
| Anschluss | Schraubklemme |
| Litzenquerschnitt maximal | 2,50mm² / 14AWG |
| Kabeleinführung | Kabelverschraubung |
| Kabeleinführung minimal | d = 5 mm |
| Kabeleinführung maximal | d = 10 mm |
| Zugentlastung | Vorhanden (VDE-Konform) |
| Befestigungsart | Wandmontage |
| Betriebstemperatur minimal | -30°C |
| Betriebstemperatur maximal | +50°C |
| Gewicht mit Verpackung | 1277 g |
| Produktgewicht | 1200 g |

| ELEKTRISCHE DATEN | |
|---|---|
| Betriebsspannung | 24V |
| Betriebsspannungsart | AC |
| Betriebsspannungsfrequenz | 50Hz |
| Betriebsspannungstoleranz | +/- 10% |
| Bemessungsbetriebsspannung | 24 VAC |
| Bemessungsbetriebsstrom | 500 mA |
| Bemessungseinschaltstrom | <10A |
| Schutzklasse | Schutzklasse 2 |
| Verschmutzungsgrad | 3 |

| AKUSTISCHE DATEN | |
|---|---|
| Lautstärke (max) in 1m Entf. | 105,0 dB (A) |
| Akustisches Signalbild | Dauerton |
| Lebensdauer akustisch | min. 250 h |

| ZULASSUNGSDATEN | |
|---|---|
| Konform mit CE | Ja |
| Konform mit RoHS-Richtlinie | Ja |
| WEEE | Ja |
| Konform mit ATEX-Richtlinie | Nein |

! Zusätzliche Informationen zur Installation und Montage finden Sie in der entsprechenden Bedienungsanleitung unter www.werma.com. Ausdruck ist nur zur Information und wird bei Änderung nicht berücksichtigt.

Midi-Hupen und Sirenen / Signalhupe 573

# Signalhupe WM Dauerton 24VAC BK/GY

| | |
|---|---|
| Konform mit CCC | Nein |
| Konform mit UL | Nein |
| Konform mit FCC | Nein |
| Konform mit IC | Nein |
| EAC Zertifikat vorhanden | Ja |
| Konform mit UKCA (Importeur) | Ja (WERMA (UK) Ltd.) |
| Konform mit AS-I | Nein |
| ICAO Zulassung | Nein |
| Konform mit DNV | Nein |
| Konform mit RoHS CN | Nein |
| Konform mit VdS | Nein |

## MASSZEICHNUNG

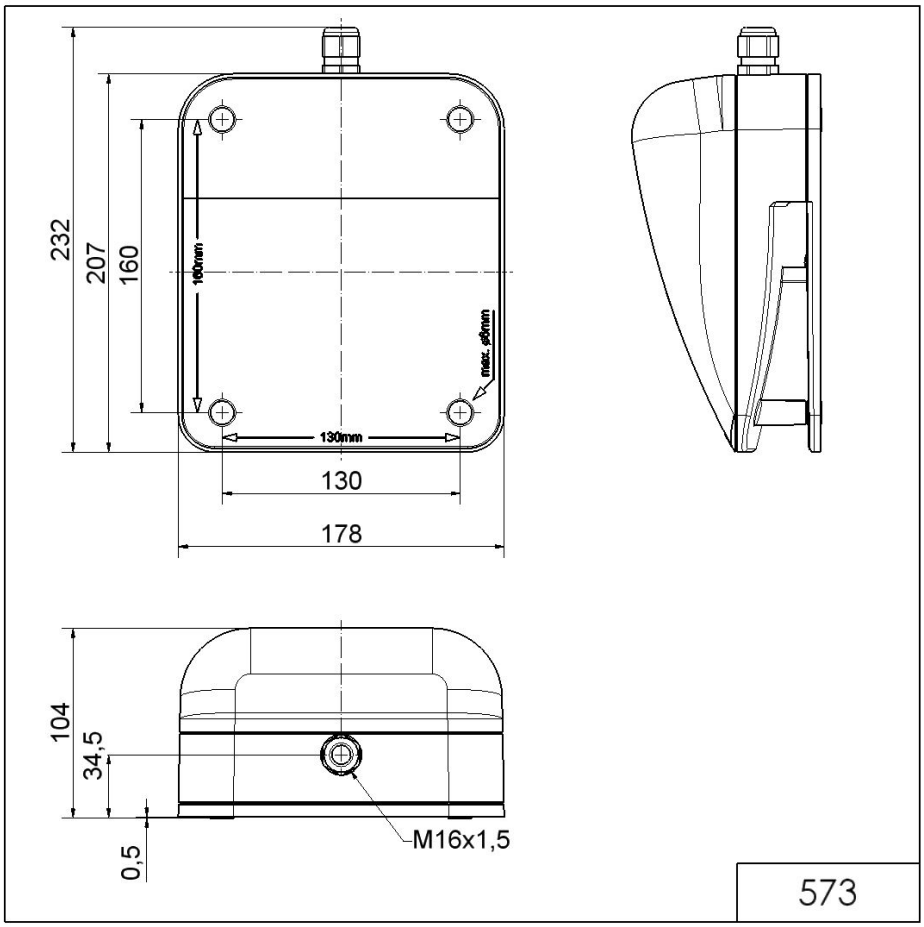


! Zusätzliche Informationen zur Installation und Montage finden Sie in der entsprechenden Bedienungsanleitung unter www.werma.com. Ausdruck ist nur zur Information und wird bei Änderung nicht berücksichtigt.