Mini-Summer, Hupen und Sirenen / Elektronischer Summer 118 483/119 483

Elektr. Summer WM Dauerton 24VAC/DC GY

Art.Nr.:	118.483.15

MECHANISCHE DATEN	
Höhe	80 mm
Durchmesser	70 mm
Materialien	PC/ABS
Gehäusefarbe	Grau
Schutzart	IP33
Anschluss	Flachstecker
Befestigungsart	Wandmontage
Betriebstemperatur minimal	0°C
Betriebstemperatur maximal	+60°C
Gewicht mit Verpackung	114 g
Produktgewicht	88 g

ELEKTRISCHE DATEN	
Betriebsspannung	24V
Betriebsspannungsart	AC/DC
Betriebsspannungsfrequenz	50Hz
Betriebsspannungstoleranz	+/- 10%
Bemessungsbetriebsspannung	24 VDC
Bemessungsbetriebsstrom	20 mA
Bemessungseinschaltstrom	<500mA
Schutzklasse	Schutzklasse 2
Verschmutzungsgrad	2

AKUSTISCHE DATEN	
Lautstärke (max) in 1m Entf.	90,0 dB (A)
Akustisches Signalbild	Dauerton
Tonfrequenz	2400 Hz
Lebensdauer akustisch	min. 5.000 h

ZULASSUNGSDATEN	
Konform mit CE	Ja
Konform mit RoHS-Richtlinie	Ja
WEEE	Ja
Konform mit ATEX-Richtlinie	Nein
Konform mit CCC	Nein
Konform mit UL	Nein
Konform mit FCC	Nein
Konform mit IC	Nein
EAC Zertifikat vorhanden	Ja

! Zusätzliche Informationen zur Installation und Montage finden Sie in der entsprechenden Bedienungsanleitung unter www.werma.com. Ausdruck ist nur zur Information und wird bei Änderung nicht berücksichtigt.

Mini-Summer, Hupen und Sirenen / Elektronischer Summer 118 483/119 483

Elektr. Summer WM Dauerton 24VAC/DC GY

Konform mit UKCA (Importeur)	Ja (WERMA (UK) Ltd.)
Konform mit AS-I	Nein
ICAO Zulassung	Nein
Konform mit DNV	Nein
Konform mit RoHS CN	Nein
Konform mit VdS	Nein

MASSZEICHNUNG

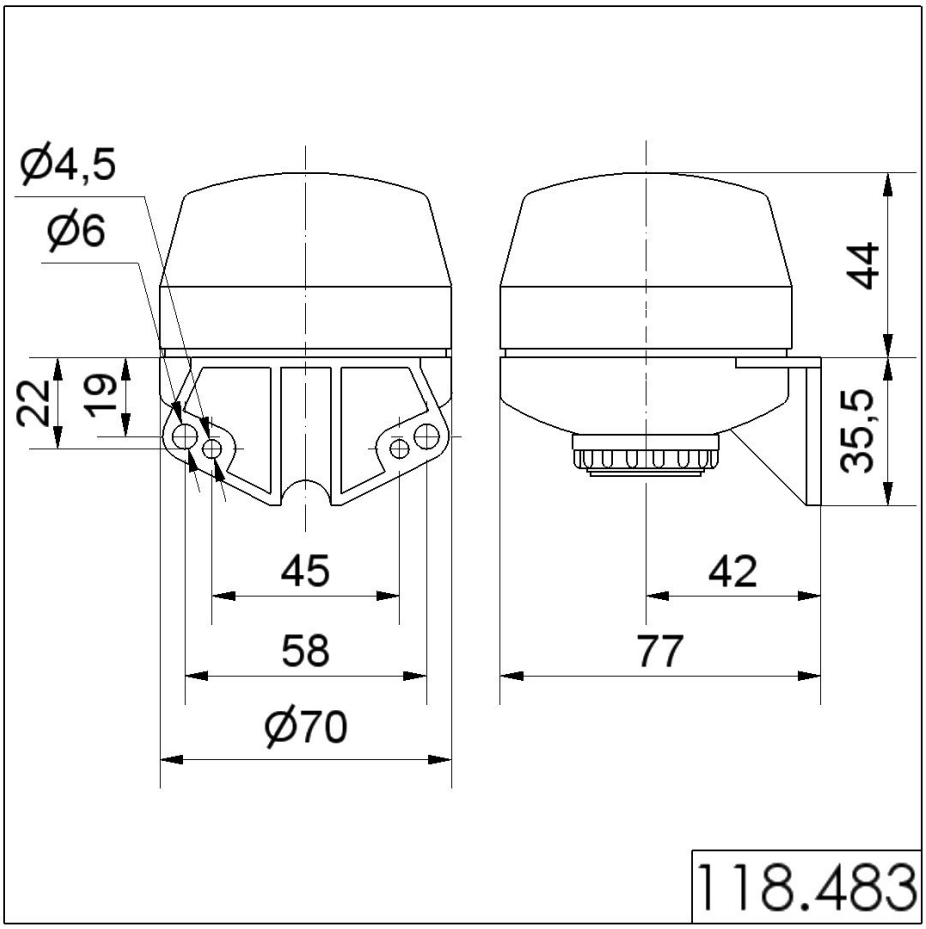

! Zusätzliche Informationen zur Installation und Montage finden Sie in der entsprechenden Bedienungsanleitung unter www.werma.com. Ausdruck ist nur zur Information und wird bei Änderung nicht berücksichtigt.