Mini luz edificio / LED-Permanent Light 224

Lámpara iluminación perm. LED WM 24VAC/D

Nº de artículo:	224.200.75

DATOS MECÁNICOS	
Altura	105 mm
Diámetro	75 mm
Materiales	PA-GF PC PC/ABS
Color de las calotas	Verde
Color de la carcasa	Negro
Clase de protección	IP65
Conexión	Terminal de equilibrador elás
Sec. transversal máx. d trenz	2,50 mm² / 14 AWG
Introducción del cable	Unión roscada de cables
Introducción del cable(mínim	d = 3 mm
Introducción del cable(máxim	d = 6 mm
Brida antitracción	Presente (conforme a VDE)
Tipo de sujeción	Montaje mural
Temperatura ambiental mínima	-20°C
Temperatura ambiental máxima	+50°C
Peso con embalaje	141 g
Peso del producto	141 g

DATOS ELÉCTRICOS	
Tensión de servicio	24V
Tensión de funcionamiento tip	AC/DC
Tensión de funcionamiento fre	50Hz
Tolerancia de tensión	+/- 10%
Tensión de servicio nominal	24 VDC
Corriente nominal	45 mA
Corriente de entrada nominal	500 mA
Grado de protección	Clase de protección 2
Grado de polución	3

DATOS ÓPTICOS	
Fuente de luz	LED
Color de la luz	Verde
Imagen de señal óptica	Permanente
Vida útil óptica	máx. 100000 h

DATOS DE APROBACIÓN	
Conforme a CE	Sí
Conforme a directriz RoHS	Sí

! Para obtener información adicional sobre la instalación y el montaje, consulte la guía del usuario adecuada en www.werma.com. Esta copia impresa es solo para información y está sujeta a modificaciones.

Mini luz edificio / LED-Permanent Light 224

Lámpara iluminación perm. LED WM 24VAC/D

WEEE	Sí
Conforme a directriz ATEX	No
Conforme a CCC	No
Conforme a UL	cULus
UL Type Rating	Type 12
Conforme a FCC	No
Conforme a IC	No
Certificado EAC presente	Sí
Conforme a UKCA (Importador)	Sí (WERMA (UK) Ltd.)
Conforme a AS-I	No
Aprobación de la OACI	No
Conforme a DNV	No
Conforme a directriz RoHS CN	No
Conforme con VdS	No

DIBUJO

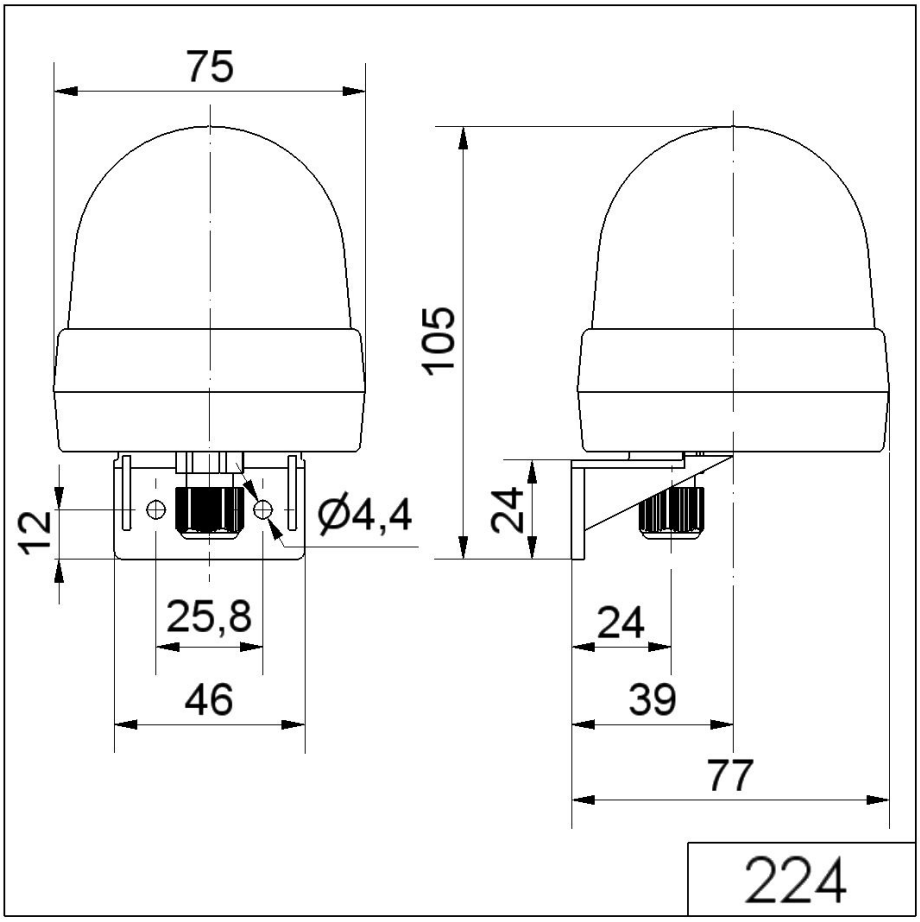

! Para obtener información adicional sobre la instalación y el montaje, consulte la guía del usuario adecuada en www.werma.com. Esta copia impresa es solo para información y está sujeta a modificaciones.