EvoSIGNAL / EvoSIGNAL Accesorios

Mini Adaptador para fijación base GY

Nº de artículo:	**260.700.01**
Serie:	**EvoSIGNAL**

DATOS MECÁNICOS	
Altura	18 mm
Diámetro	62 mm
Materiales	PC/ABS
Color de la carcasa	Gris
Clase de protección	IP66
Introducción del cable	Orificio de paso
Introducción del cable(máxim	d = 12 mm
Tipo de sujeción	Montaje en el suelo
Temperatura ambiental mínima	-30°C
Temperatura ambiental máxima	+60°C
Peso con embalaje	19 g
Peso del producto	13 g

DATOS ELÉCTRICOS	
Grado de polución	3

DATOS DE APROBACIÓN	
Conforme a CE	No
Conforme a directriz RoHS	Cubre las reglas de sustancias
WEEE	No
Conforme a directriz ATEX	No
Conforme a CCC	No
Conforme a UL	cULus
UL Type Rating	Type 12
Conforme a FCC	No
Conforme a IC	No
Certificado EAC presente	Sí
Conforme a UKCA (Importador)	No
Conforme a AS-I	No
Aprobación de la OACI	No
Conforme a DNV	No
Conforme a directriz RoHS CN	No
Conforme con VdS	No

! Para obtener información adicional sobre la instalación y el montaje, consulte la guía del usuario adecuada en www.werma.com. Esta copia impresa es solo para información y está sujeta a modificaciones.

EvoSIGNAL / EvoSIGNAL Accesorios

Mini Adaptador para fijación base GY

DIBUJO

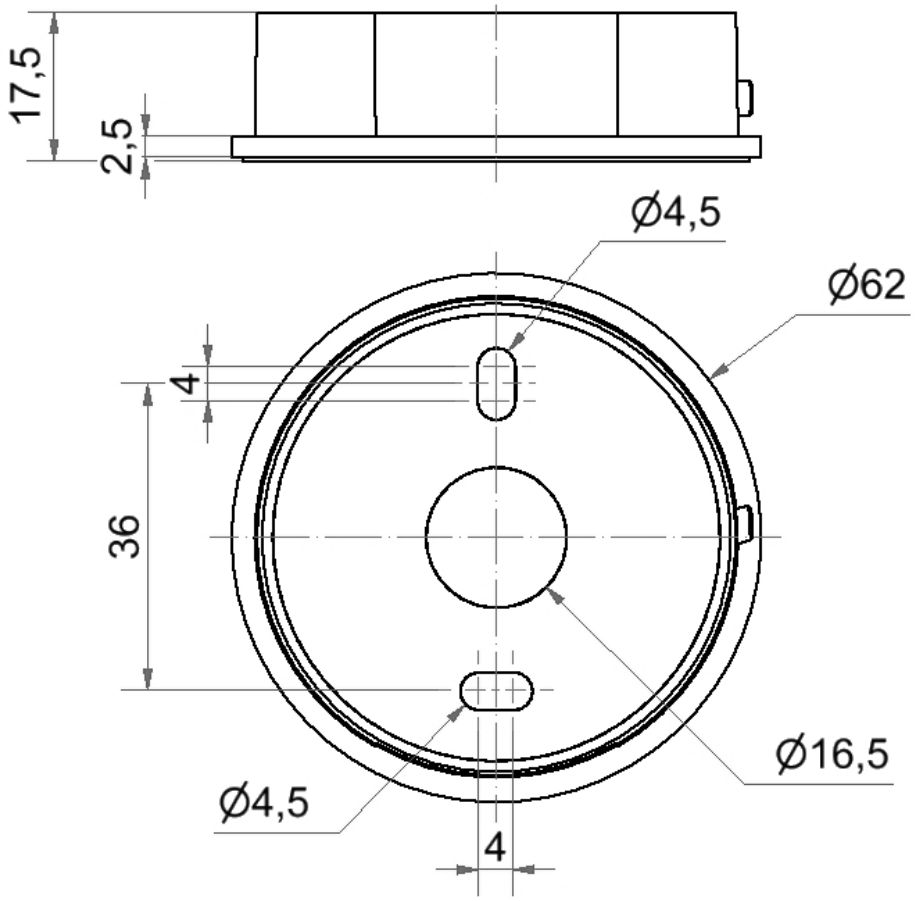

! Para obtener información adicional sobre la instalación y el montaje, consulte la guía del usuario adecuada en www.werma.com. Esta copia impresa es solo para información y está sujeta a modificaciones.