Mini luz edificio / LED-Permanent Light 219

Lámpara iluminación perm. LED RM 24VAC/D

Nº de artículo:	219.210.75

DATOS MECÁNICOS	
Altura	119 mm
Diámetro	58 mm
Materiales	PA-GF PC
Color de las calotas	Verde
Color de la carcasa	Negro
Clase de protección	IP65
Conexión	Terminal de equilibrador elás
Sec. transversal máx. d trenz	2,50 mm² / 14 AWG
Introducción del cable	Orificio de paso
Introducción del cable(máxim	d = 10 mm
Tipo de sujeción	Montaje en tubo
Temperatura ambiental mínima	-20°C
Temperatura ambiental máxima	+50°C
Peso con embalaje	114 g
Peso del producto	84 g

DATOS ELÉCTRICOS	
Tensión de servicio	24V
Tensión de funcionamiento tip	AC/DC
Tensión de funcionamiento fre	50Hz
Tolerancia de tensión	+/- 10%
Tensión de servicio nominal	24 VDC
Corriente nominal	45 mA
Corriente de entrada nominal	500 mA
Grado de protección	Clase de protección 2
Grado de polución	3

DATOS ÓPTICOS	
Fuente de luz	LED
Color de la luz	Verde
Imagen de señal óptica	Permanente
Vida útil óptica	máx. 100000 h

DATOS DE APROBACIÓN	
Conforme a CE	Sí
Conforme a directriz RoHS	Sí
WEEE	Sí
Conforme a directriz ATEX	No

! Para obtener información adicional sobre la instalación y el montaje, consulte la guía del usuario adecuada en www.werma.com. Esta copia impresa es solo para información y está sujeta a modificaciones.

Mini luz edificio / LED-Permanent Light 219

Lámpara iluminación perm. LED RM 24VAC/D

Conforme a CCC	No
Conforme a UL	cULus
UL Type Rating	Type 12
Conforme a FCC	No
Conforme a IC	No
Certificado EAC presente	Sí
Conforme a UKCA (Importador)	Sí (WERMA (UK) Ltd.)
Conforme a AS-I	No
Aprobación de la OACI	No
Conforme a DNV	No
Conforme a directriz RoHS CN	No
Conforme con VdS	No

DIBUJO

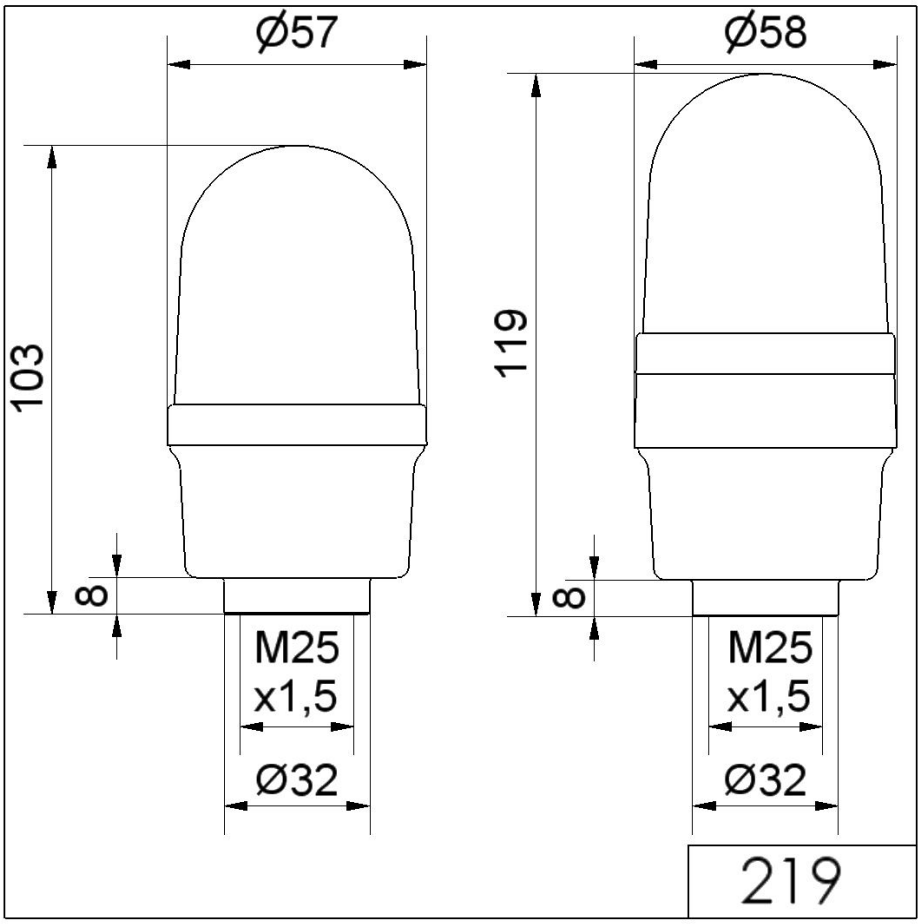

! Para obtener información adicional sobre la instalación y el montaje, consulte la guía del usuario adecuada en www.werma.com. Esta copia impresa es solo para información y está sujeta a modificaciones.