KombiSIGN 71 / Audible Devices 645

Elemento vocale 24VDC BK

Codice articolo:	**645.860.55**
Serie:	**KombiSIGN 71**

DATI MECCANICI	
Altezza	118 mm
Diametro	125 mm
Materiali	PC PC/ABS
Colore cassa	Nero
Catgoria di protezione	IP65
Temperatura operativa minima	-20°C
Temperatura operativa massima	+50°C
Peso con imballaggio	768 g
Peso del prodotto	672 g

DATI ELETTRICI	
Tensione d'esercizio	24V
Tipo di tensione d'esercizio	DC
Tolleranza di tensione	+/- 10%
Tensione nominale di esercizio	24 VDC
Corrente nominale di esercizio	400 mA
Corrente di spunto nominale	400 mA
Classe di protezione	Classe di protezione 2
Grado di inquinamento	3

DATI OTTICI	
Durata ottica	min. 5.000 h

DATI ACUSIBILI	
Vol. (max) 1m di distanza	102,0 dB (A)
Volume regolabile	Poti
Gamma di regolazione volume	15 - 100%

DATI DI APPROVAZIONE	
Conforme a CE	Sì
Conforme alla direttiva RoHS	Sì
WEEE	Sì
Conforme alla direttiva ATEX	No
Conforme a CCC	No
Conforme a FCC	No
Conforme a IC	No
Certificato EAC disponibile	Sì
Conforme a UKCA (Importatore)	Sì (WERMA (UK) Ltd.)
Conforme a CMIM	No

! Per ulteriori informazioni sull'installazione e il montaggio, fare riferimento alla guida utente appropriata su www.werma.com. Questa copia stampata è a solo scopo informativo ed è soggetta a modifiche.

KombiSIGN 71 / Audible Devices 645

Elemento vocale 24VDC BK

Conforme ad AS-I	No
Approvazione ICAO	No
Conforme a DNV	No
Conforme alla norma comunitari	No
Conforme con VdS	No

DISEGNO

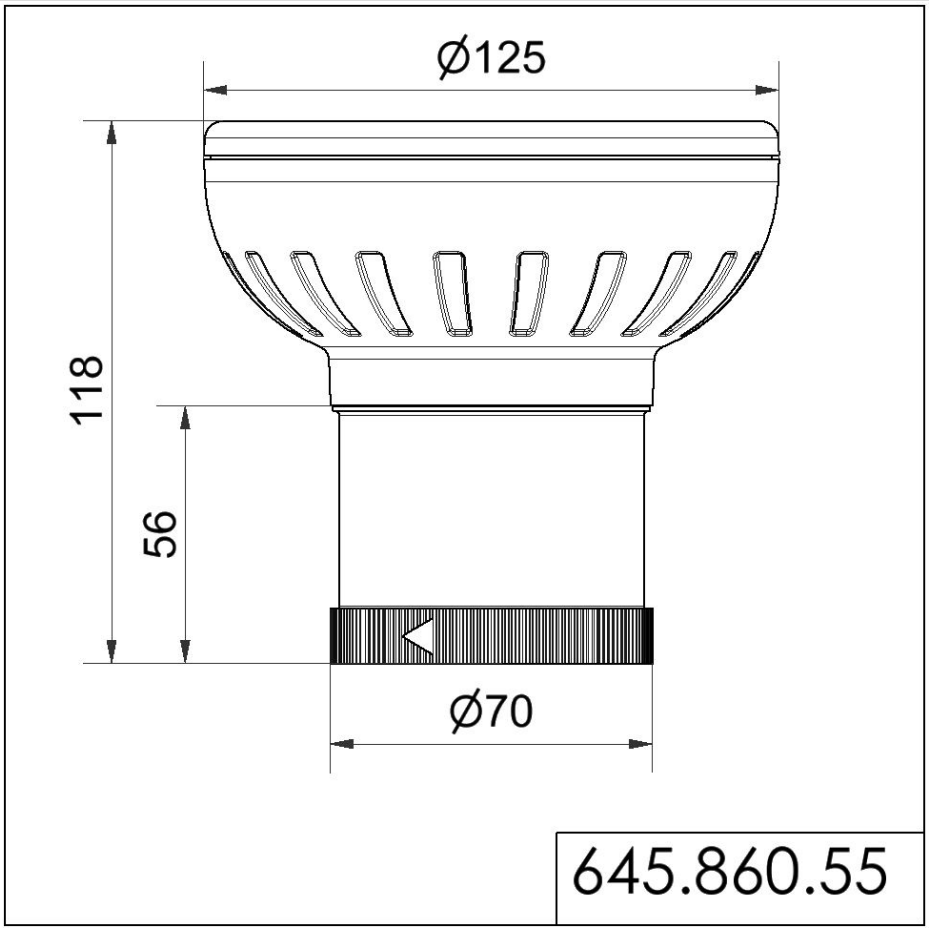

! Per ulteriori informazioni sull'installazione e il montaggio, fare riferimento alla guida utente appropriata su www.werma.com. Questa copia stampata è a solo scopo informativo ed è soggetta a modifiche.