KombiSIGN 70 / AndonCONTROL 860

AndonCONTROL BWM 100-240VAC BK

Codice articolo:	860.840.07

DATI MECCANICI	
Altezza	62 mm
Diametro	136 mm
Materiali	PA-GF PC/ABS
Colore cassa	Nero
Catgoria di protezione	IP20
Collegamento	Versione speciale
Lunghezza cavo	1800 mm
Scarico trazione	Dispositivo antiestrazione
Tipo di fissaggio	Montaggio a parete Montaggio in piano
Temperatura operativa minima	0°C
Temperatura operativa massima	+40°C
Peso con imballaggio	462 g
Peso del prodotto	402 g

DATI ELETTRICI	
Tensione d'esercizio	115-230V
Tipo di tensione d'esercizio	AC
Frequenza di tensione d'eser	50Hz a 230V 60Hz a 115V
Tolleranza di tensione	+/- 10%
Tensione nominale di esercizio	230 VAC
Corrente nominale di esercizio	1 mA
Classe di protezione	Classe di protezione 2
Grado di inquinamento	3
Categoria di sovratensione	II
Tensione di isolamento	Ui = 250V; Uimp = 2.500V

DATI DI APPROVAZIONE	
Conforme a CE	Sì
Conforme alla direttiva RoHS	Sì
WEEE	Sì
Conforme alla direttiva ATEX	No
Conforme a CCC	No
Conforme a UL	No
Conforme a FCC	No
Conforme a IC	No
Certificato EAC disponibile	Sì

! Per ulteriori informazioni sull'installazione e il montaggio, fare riferimento alla guida utente appropriata su www.werma.com. Questa copia stampata è a solo scopo informativo ed è soggetta a modifiche.

KombiSIGN 70 / AndonCONTROL 860

AndonCONTROL BWM 100-240VAC BK

Conforme a UKCA (Importatore)	Sì (WERMA (UK) Ltd.)
Conforme ad AS-I	No
Approvazione ICAO	No
Conforme a DNV	No
Conforme alla norma comunitari	No
Conforme con VdS	No

DISEGNO

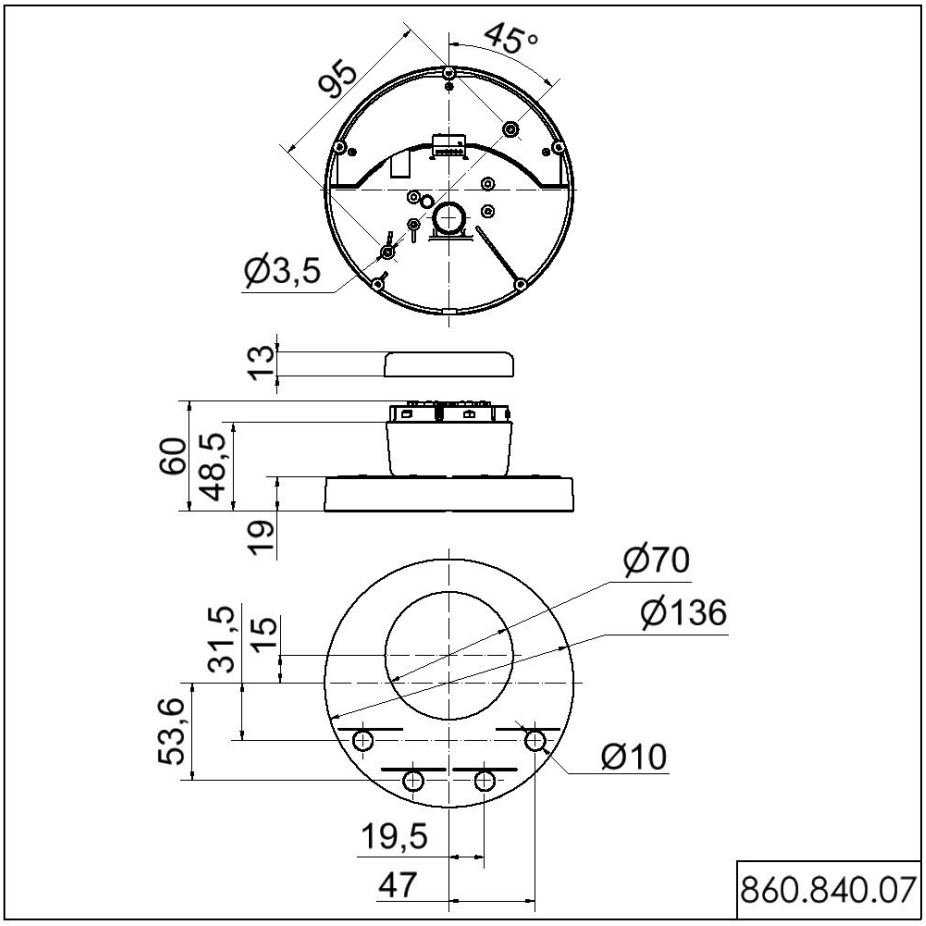

! Per ulteriori informazioni sull'installazione e il montaggio, fare riferimento alla guida utente appropriata su www.werma.com. Questa copia stampata è a solo scopo informativo ed è soggetta a modifiche.