LED-Dauerleuchte / Zubehör

Befestigungswinkel BK

Art.Nr.:	975.839.02

MECHANISCHE DATEN	
Länge	240 mm
Breite	160 mm
Höhe	49 mm
Materialien	Edelstahl
Gehäusefarbe	Schwarz
Gewicht mit Verpackung	805 g
Produktgewicht	695 g

ZULASSUNGSDATEN	
Konform mit CE	Nein
Konform mit RoHS-Richtlinie	erfüllt Stoffbeschränkungen
WEEE	Nein
Konform mit ATEX-Richtlinie	Nein
Konform mit CCC	Nein
Konform mit UL	Nein
Konform mit FCC	Nein
Konform mit IC	Nein
EAC Zertifikat vorhanden	Nein
Konform mit UKCA (Importeur)	Nein
Konform mit AS-I	Nein
ICAO Zulassung	Nein
Konform mit DNV	Nein
Konform mit RoHS CN	Nein

! Zusätzliche Informationen zur Installation und Montage finden Sie in der entsprechenden Bedienungsanleitung unter www.werma.com. Ausdruck ist nur zur Information und wird bei Änderung nicht berücksichtigt.

LED-Dauerleuchte / Zubehör

Befestigungswinkel BK

MASSZEICHNUNG

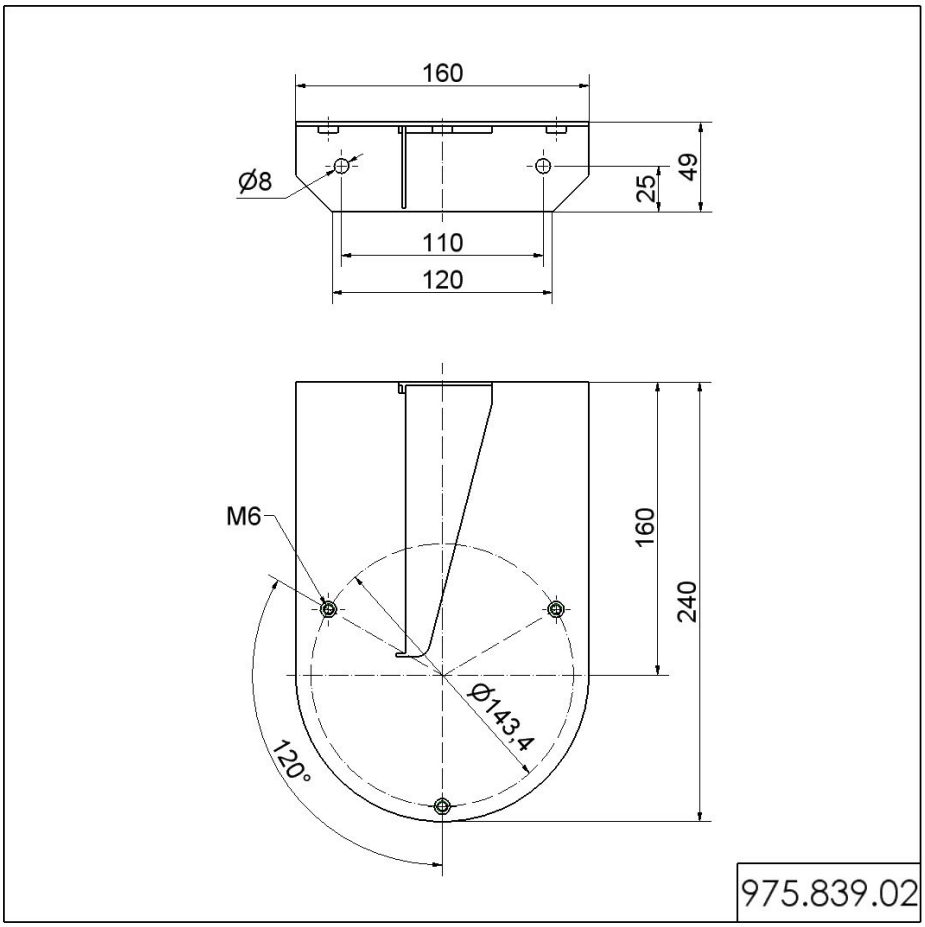

! Zusätzliche Informationen zur Installation und Montage finden Sie in der entsprechenden Bedienungsanleitung unter www.werma.com. Ausdruck ist nur zur Information und wird bei Änderung nicht berücksichtigt.