Feu d'obstacle / Feu d'obstacle DEL 281

# Feu d'obstacle DEL BM 12-50VDC RD

| N° de l'article: | 281.410.55 |
|---|---|

| DONNÉES MÉCANIQUES | |
|---|---|
| Hauteur | 205 mm |
| Diamètre | 165 mm |
| Matériaux | Aluminium<br>Verre |
| Couleur de la calotte | Clair |
| Couleur du boîtier | Noir<br>Rouge |
| Indice de protection | IP66<br>IP68 |
| Raccordement | Borne à vis |
| Section des torons maximale | 1,50mm² / 16AWG |
| Arrivée des câbles | Vissage pour câble |
| Arrivée minimale des câbles | d = 9 mm |
| Décharge de traction | Présent (conforme à VDE) |
| Type de fixation | Montage à plat |
| Température minimum de servic | -30°C |
| Température maximum de servic | +50°C |
| Poids avec emballage | 2229 g |
| Poids du produit | 1997 g |

| DONNÉES ÉLECTRIQUES | |
|---|---|
| Alimentation de fonctionnement | 12-50V |
| Type de tension de service | DC |
| Tolérance de tension | +/- 0% |
| Alimentation nominale | 24 VDC |
| Courant nominal de service | 500 mA |
| Courant d'appel nominal | 2.000 mA |
| Classe de protection | Classe de protection 1 |
| Degré de pollution | 3 |

| DONNÉES OPTIQUES | |
|---|---|
| Source de lumière | LED |
| Couleur de lumière | Rouge |
| Image de signal optique | Fixe |
| Intensité lumineuse | >10cd |
| Durée de vie optique | max. 50 000 h |

| DONNÉES D'APPROBATION | |
|---|---|
| Conformité CE | Oui |
| Conforme avec Directive RoHS | Oui |

! Pour plus d'informations sur l'installation et le montage, reportez-vous au guide d'utilisation approprié sur www.werma.com.
Cette copie imprimée est pour information seulement et est sujette à modification.

Feu d'obstacle / Feu d'obstacle DEL 281

# Feu d'obstacle DEL BM 12-50VDC RD

| | |
|---|---|
| WEEE | Oui |
| Conformité Directive ATEX | Non |
| Conformité CCC | Non |
| Conformité UL | Non |
| Conformité FCC | Non |
| Conformité IC | Non |
| Certificat EAC disponible | Oui |
| Conformité UKCA (Importateur) | Oui (WERMA (UK) Ltd.) |
| Conformité CMIM | Non |
| Conformité AS-I | Non |
| Approbation de l'OACI | Oui (Low Intensity Type A) |
| Conformité DNV | Non |
| Conformité RoHS CN | Non |
| Conformité à VdS | Non |

## DESSIN

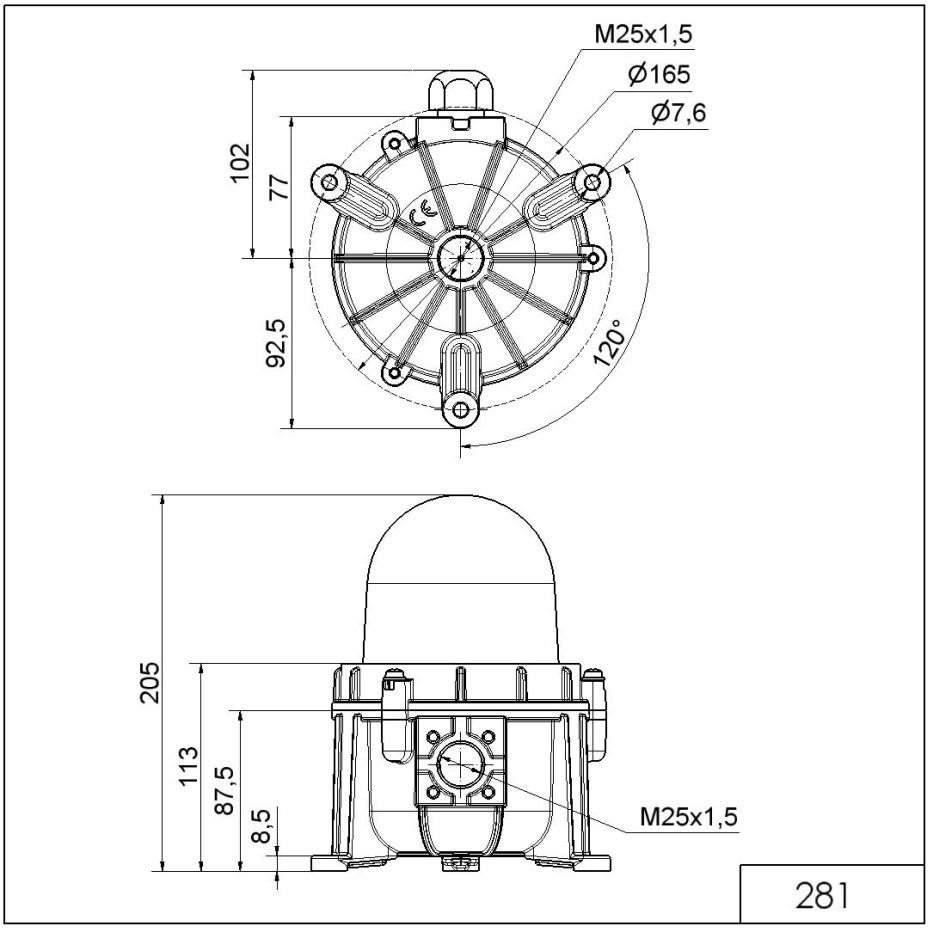


! Pour plus d'informations sur l'installation et le montage, reportez-vous au guide d'utilisation approprié sur www.werma.com.
Cette copie imprimée est pour information seulement et est sujette à modification.