Mini Feu encastrables / AS-i Feu DEL (Multicolour) 239

AS-i Feu DEL EM 24VDC MC

N° de l'article:	239.780.55

DONNÉES MÉCANIQUES	
Hauteur	81 mm
Diamètre	50 mm
Matériaux	PC PC/ABS
Couleur de la calotte	Clair
Couleur du boîtier	Noir
Indice de protection	IP65
Raccordement	Fiche de raccordement
Section des torons maximale	1,50mm² / 16AWG
Type de fixation	Montage encastré
Température minimum de servic	-20°C
Température maximum de servic	+50°C
Poids avec emballage	53 g
Poids du produit	36 g

DONNÉES ÉLECTRIQUES	
Alimentation de fonctionnement	24V
Type de tension de service	DC
Tolérance de tension	+/- 10%
Alimentation nominale	24 VDC
Courant nominal de service	100 mA
Courant d'appel nominal	500 mA
Classe de protection	Classe de protection 2
Degré de pollution	3 Dans la zone de connexion : 2
AS-i Slave Type	A/B
AS-i Profile	S-8.A.E
connectivité	AS-Interface

DONNÉES OPTIQUES	
Source de lumière	LED
Couleur de lumière	MC 5 Couleurs
Image de signal optique	Fixe
Durée de vie optique	max. 50 000 h

DONNÉES D'APPROBATION	
Conformité CE	Oui
Conforme avec Directive RoHS	Oui
WEEE	Oui
Conformité Directive ATEX	Non

! Pour plus d'informations sur l'installation et le montage, reportez-vous au guide d'utilisation approprié sur www.werma.com.
Cette copie imprimée est pour information seulement et est sujette à modification.

Mini Feu encastrables / AS-i Feu DEL (Multicolour) 239

AS-i Feu DEL EM 24VDC MC

Conformité CCC	Non
Conformité UL	Non
Conformité FCC	Non
Conformité IC	Non
Certificat EAC disponible	Oui
Conformité UKCA (Importateur)	Oui (WERMA (UK) Ltd.)
Conformité CMIM	Non
Conformité AS-I	Oui
Approbation de l'OACI	Non
Conformité DNV	Non
Conformité RoHS CN	Non
Conformité à VdS	Non

DESSIN

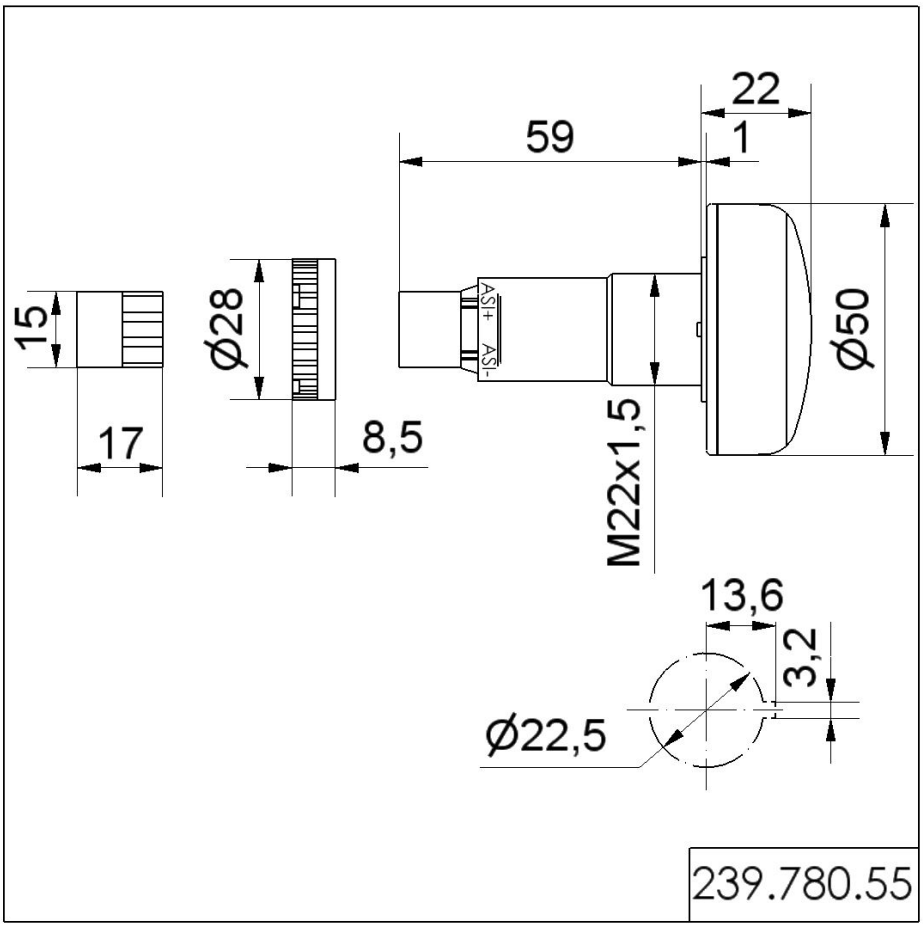

! Pour plus d'informations sur l'installation et le montage, reportez-vous au guide d'utilisation approprié sur www.werma.com.
Cette copie imprimée est pour information seulement et est sujette à modification.

Mini Feu encastrables / AS-i Feu DEL (Multicolour) 239

AS-i Feu DEL EM 24VDC MC

AFFECTATION DES BROCHES

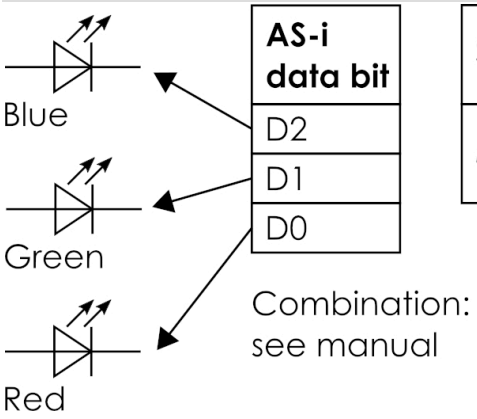

Supply (BUS/AUX)	BUS
Master profile	min. M3

! Pour plus d'informations sur l'installation et le montage, reportez-vous au guide d'utilisation approprié sur www.werma.com. Cette copie imprimée est pour information seulement et est sujette à modification.