LED Light / LED Traffic Light 890 / Accessori

Sirena multi-suono WM 32 suoni 24VDC GY

Codice articolo:	190.000.55

DATI MECCANICI	
Larghezza	127 mm
Altezza	169 mm
Diametro	150 mm
Materiali	PC/ABS
Colore cassa	Grigio
Catgoria di protezione	IP65
Collegamento	Morsetto a vite
Sezione del cavetto min.	0,50 mm² / 20AWG
Sezione del cavetto max.	1,50 mm² / 16AWG
Punto di inserimento dei cavi	Nipplo a pressione in gomma Pressacavi
Cablaggio minimo	d = 6 mm
Cablaggio massimo	d = 12 mm
Scarico trazione	Presente (conf alla norma VDE)
Tipo di fissaggio	Montaggio a parete
Temperatura operativa minima	-30°C
Temperatura operativa massima	+50°C
Peso con imballaggio	575 g
Peso del prodotto	506 g

DATI ELETTRICI	
Tensione d'esercizio	24V
Tipo di tensione d'esercizio	DC
Tolleranza di tensione	+/- 10%
Tensione nominale di esercizio	24 VDC
Corrente nominale di esercizio	180 mA
Corrente di spunto nominale	500 mA
Classe di protezione	Classe di protezione 2
Grado di inquinamento	3

DATI ACUSIBILI	
Vol. (max) 1m di distanza	110,0 dB (A)
Immagine del segnale acustico	Multisuono
Numero di suoni	32 suoni
Durata di vita acustica	min. 5.000 h

DATI DI APPROVAZIONE	
Conforme a CE	Sì
Conforme alla direttiva RoHS	Sì

! Per ulteriori informazioni sull'installazione e il montaggio, fare riferimento alla guida utente appropriata su www.werma.com. Questa copia stampata è a solo scopo informativo ed è soggetta a modifiche.

LED Light / LED Traffic Light 890 / Accessori

Sirena multi-suono WM 32 suoni 24VDC GY

WEEE	Sì
Conforme alla direttiva ATEX	No
Conforme a CCC	No
Conforme a UL	No
Conforme a FCC	No
Conforme a IC	No
Certificato EAC disponibile	Sì
Conforme a UKCA (Importatore)	Sì (WERMA (UK) Ltd.)
Conforme a CMIM	No
Conforme ad AS-I	No
Approvazione ICAO	No
Conforme a DNV	No
Conforme alla norma comunitari	No
Conforme con VdS	No

DISEGNO

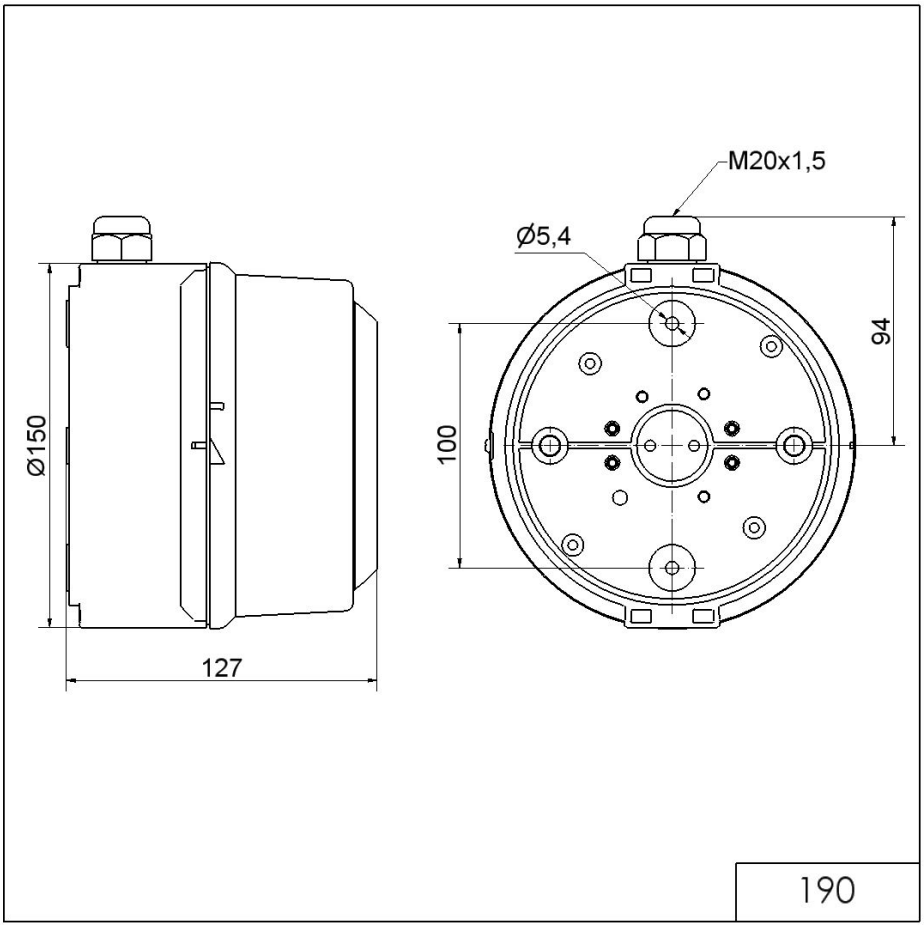

! Per ulteriori informazioni sull'installazione e il montaggio, fare riferimento alla guida utente appropriata su www.werma.com. Questa copia stampata è a solo scopo informativo ed è soggetta a modifiche.