FlatSIGN / FlatSIGN with Audible Signal

FlatSIGN continuo 115-230VAC GN/YE/RD

Nº de artículo:	**691.200.68**
Serie:	**FlatSIGN**

DATOS MECÁNICOS	
Longitud	105 mm
Anchura	45 mm
Altura	195 mm
Materiales	PC PC/ABS
Color de las calotas	Transparente
Clase de protección	IP65
Conexión	Terminal de tornillo de fijaci
Sec. transversal min. d trenza	0,50 mm² / 20 AWG
Sec. transversal máx. d trenz	1,50 mm² / 16 AWG
Introducción del cable	Ollao de membrana
Introducción del cable(mínim	d = 1 mm
Introducción del cable(máxim	d = 13 mm
Brida antitracción	Presente (conforme a VDE)
Tipo de sujeción	Montaje mural
Temperatura ambiental mínima	-30°C
Temperatura ambiental máxima	+50°C
Peso con embalaje	320 g
Peso del producto	269 g

DATOS ELÉCTRICOS	
Tensión de servicio	115-230V
Tensión de funcionamiento tip	AC
Tensión de funcionamiento fre	50Hz a 230V 60Hz a 115V
Tolerancia de tensión	+/- 10%
Tensión de servicio nominal	230 VAC
Corriente nominal	120 mA
Corriente de entrada nominal	<5A
Grado de protección	Clase de protección 2
Grado de polución	3
Categoría de sobretensión	II
Tensión de aislamiento	Ui = 250V; Uimp = 2.500V

DATOS ÓPTICOS	
Fuente de luz	LED
Color de la luz	Amarillo Rojo Verde

! Para obtener información adicional sobre la instalación y el montaje, consulte la guía del usuario adecuada en www.werma.com. Esta copia impresa es solo para información y está sujeta a modificaciones.

FlatSIGN / FlatSIGN with Audible Signal

FlatSIGN continuo 115-230VAC GN/YE/RD

Imagen de señal óptica	Blink Permanente
Frecuencia de parpadeo	1 Hz
Vida útil óptica	máx. 50000 h
DATOS ACUSTICOS	
Vol. (máx.) 1 m distancia	80,0 dB (A)
Imagen de señal acústica	Tono permanente
Frecuencia tonal	2500 Hz
Vida útil acústica	mín. 5000 h
DATOS DE APROBACIÓN	
Conforme a CE	Sí
Conforme a directriz RoHS	Sí
WEEE	Sí
Conforme a directriz ATEX	No
Conforme a CCC	Sí
Conforme a UL	ULus
UL Type Rating	Type 5
Conforme a FCC	No
Conforme a IC	No
Certificado EAC presente	Sí
Conforme a UKCA (Importador)	Sí (WERMA (UK) Ltd.)
Conforme a AS-I	No
Aprobación de la OACI	No
Conforme a DNV	No
Conforme a directriz RoHS CN	No
Conforme con VdS	No

! Para obtener información adicional sobre la instalación y el montaje, consulte la guía del usuario adecuada en www.werma.com. Esta copia impresa es solo para información y está sujeta a modificaciones.

FlatSIGN / FlatSIGN with Audible Signal

FlatSIGN continuo 115-230VAC GN/YE/RD

DIBUJO

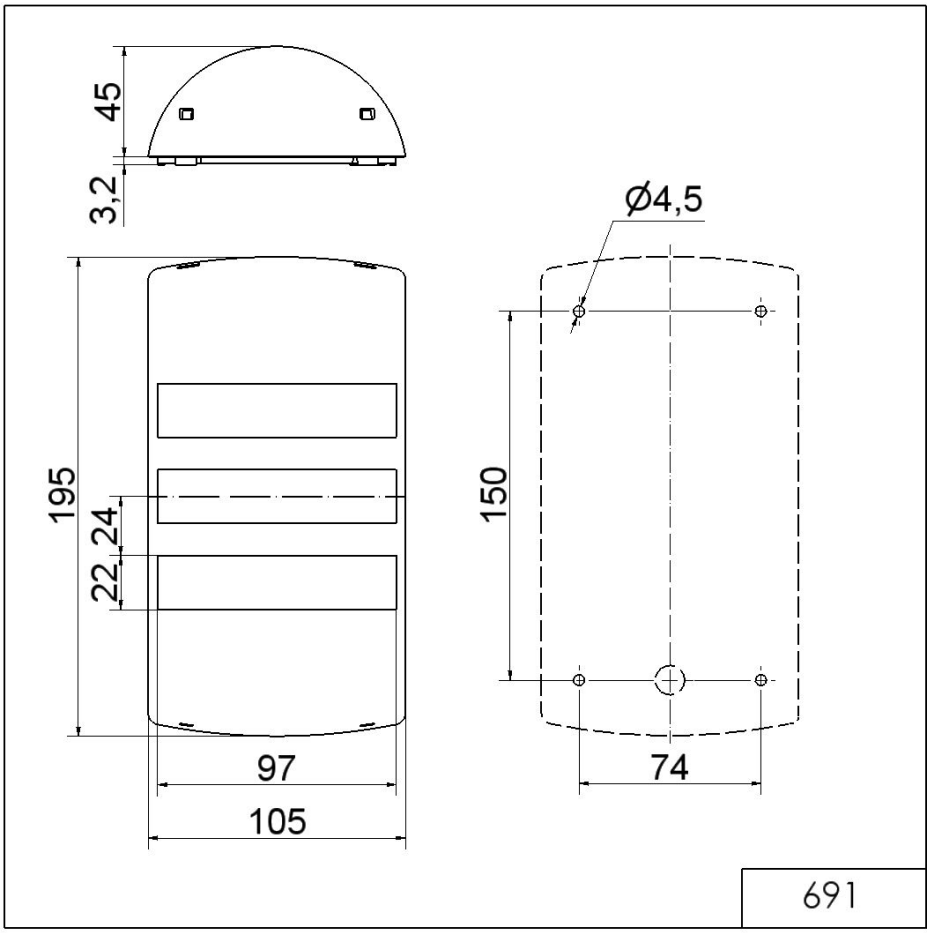

! Para obtener información adicional sobre la instalación y el montaje, consulte la guía del usuario adecuada en www.werma.com. Esta copia impresa es solo para información y está sujeta a modificaciones.