Combinazione Heavy Duty / Flash/Multi-Tone Sounder 442

Sirena intermittente WM 42 suoni 115-230

Codice articolo:	442.110.68

DATI MECCANICI	
Lunghezza	211 mm
Larghezza	168 mm
Altezza	155 mm
Materiali	PC/ABS
Colore calotta	Rosso
Colore cassa	Grigio
Catgoria di protezione	IP66
Collegamento	Morsetto a vite
Sezione del cavetto min.	0,25 mm² / 24AWG
Sezione del cavetto max.	1,50 mm² / 16AWG
Punto di inserimento dei cavi	Pressacavi
Cablaggio minimo	d = 8 mm
Cablaggio massimo	d = 12 mm
Scarico trazione	Presente (conf alla norma VDE)
Tipo di fissaggio	Montaggio a parete
Temperatura operativa minima	-25°C
Temperatura operativa massima	+75°C
Peso con imballaggio	2353 g
Peso del prodotto	2203 g

DATI ELETTRICI	
Tensione d'esercizio	115-230V
Tipo di tensione d'esercizio	AC
Frequenza di tensione d'eser	50Hz a 230V 60Hz a 115V
Tolleranza di tensione	+/- 10%
Tensione nominale di esercizio	230 VAC
Corrente nominale di esercizio	80 mA
Corrente di spunto nominale	< 1A
Classe di protezione	Classe di protezione 2
Grado di inquinamento	3
Categoria di sovratensione	II
Tensione di isolamento	Ui = 250V; Uimp = 2.500V

DATI OTTICI	
Sorgente luminosa	Xeno
Colore della luce	Rosso
Immagine ottica del segnale	Lampo
Frequenza lampeggiatore	2 Hz

! Per ulteriori informazioni sull'installazione e il montaggio, fare riferimento alla guida utente appropriata su www.werma.com. Questa copia stampata è a solo scopo informativo ed è soggetta a modifiche.

Combinazione Heavy Duty / Flash/Multi-Tone Sounder 442

Sirena intermittente WM 42 suoni 115-230

Potenza lampeggiatore	3.5 J
Durata ottica	min. 5.000 h

DATI ACUSIBILI	
Vol. (max) 1m di distanza	120,0 dB (A)
Immagine del segnale acustico	Multisuono
Numero di suoni	42 suoni
Durata di vita acustica	min. 5.000 h

DATI DI APPROVAZIONE	
Conforme a CE	Sì
Conforme alla direttiva RoHS	Sì
WEEE	No
Conforme alla direttiva ATEX	No
Conforme a CCC	No
Conforme a UL	No
Conforme a FCC	No
Conforme a IC	No
Certificato EAC disponibile	Sì
Conforme ad AS-I	No
Approvazione ICAO	No
Conforme a DNV	No
Conforme alla norma comunitari	No
Conforme con VdS	No

! Per ulteriori informazioni sull'installazione e il montaggio, fare riferimento alla guida utente appropriata su www.werma.com. Questa copia stampata è a solo scopo informativo ed è soggetta a modifiche.

Combinazione Heavy Duty / Flash/Multi-Tone Sounder 442

Sirena intermittente WM 42 suoni 115-230

DISEGNO

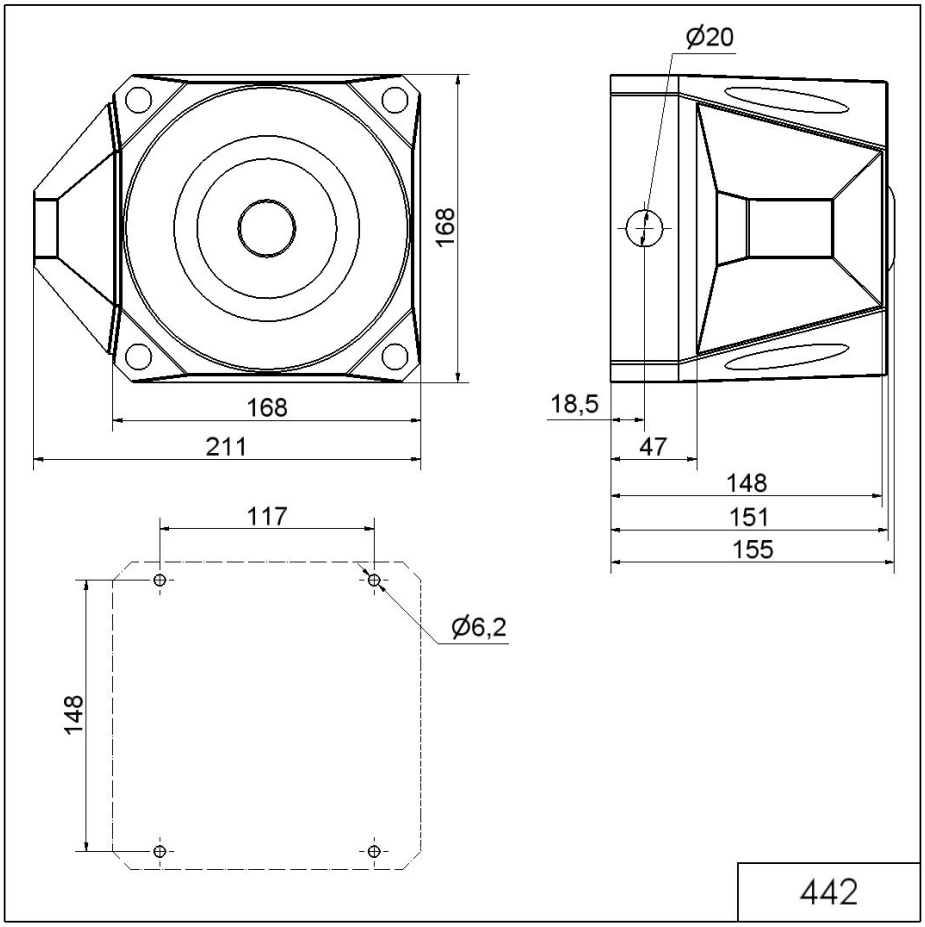

! Per ulteriori informazioni sull'installazione e il montaggio, fare riferimento alla guida utente appropriata su www.werma.com.
Questa copia stampata è a solo scopo informativo ed è soggetta a modifiche.