Permanent Light 800 / Accessories

Corpo di montaggio GY

Codice articolo:	**975.815.07**

DATI MECCANICI	
Lunghezza	186 mm
Larghezza	80 mm
Altezza	55 mm
Materiali	ABS
Colore cassa	Grigio
Catgoria di protezione	IP65
Peso con imballaggio	212 g
Peso del prodotto	212 g

DATI ELETTRICI	
Tipo di tensione d'esercizio	AC

DATI DI APPROVAZIONE	
Conforme alla direttiva RoHS	Conforme limitazione sostanze
WEEE	No
Conforme alla direttiva ATEX	No
Conforme a CCC	No
Conforme a UL	No
Conforme a FCC	No
Conforme a IC	No
Certificato EAC disponibile	No
Conforme a UKCA (Importatore)	No
Conforme a CMIM	No
Conforme ad AS-I	No
Approvazione ICAO	No
Conforme a DNV	No
Conforme alla norma comunitari	No

! Per ulteriori informazioni sull'installazione e il montaggio, fare riferimento alla guida utente appropriata su www.werma.com. Questa copia stampata è a solo scopo informativo ed è soggetta a modifiche.

Permanent Light 800 / Accessories

Corpo di montaggio GY

DISEGNO

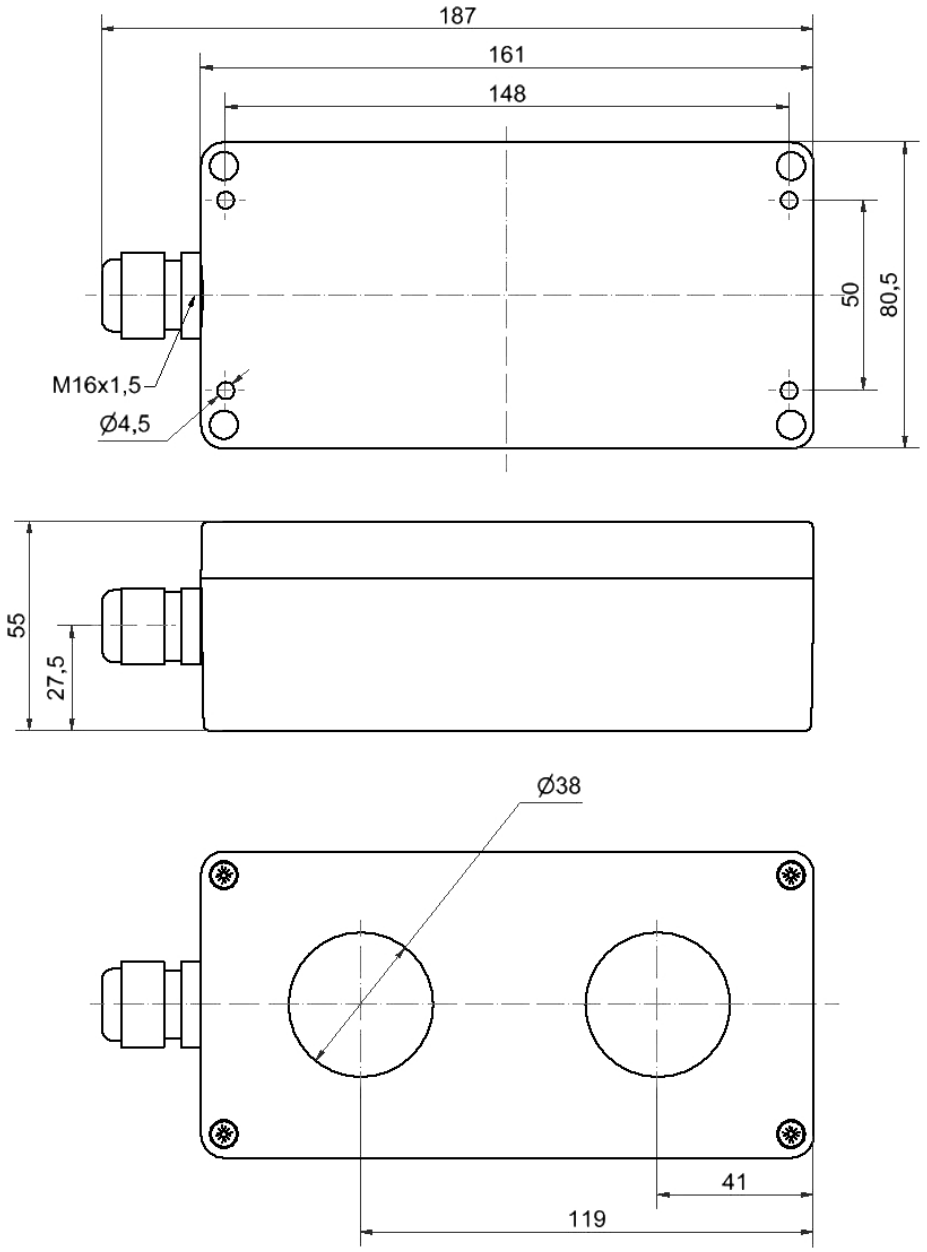

! Per ulteriori informazioni sull'installazione e il montaggio, fare riferimento alla guida utente appropriata su www.werma.com. Questa copia stampata è a solo scopo informativo ed è soggetta a modifiche.