Elektronischer Einbausummer 109 / Zubehör

Aufbaugehäuse 4-fach GY

Art.Nr.:	975.109.05

MECHANISCHE DATEN	
Länge	366 mm
Breite	150 mm
Höhe	55 mm
Materialien	PC
Gehäusefarbe	Grau
Schutzart	IP65
Gewicht mit Verpackung	767 g
Produktgewicht	767 g

ZULASSUNGSDATEN	
Konform mit RoHS-Richtlinie	erfüllt Stoffbeschränkungen
WEEE	Nein
Konform mit ATEX-Richtlinie	Nein
Konform mit CCC	Nein
Konform mit UL	Nein
Konform mit FCC	Nein
Konform mit IC	Nein
EAC Zertifikat vorhanden	Nein
Konform mit UKCA (Importeur)	Nein
Konform mit CMIM	Nein
Konform mit AS-I	Nein
ICAO Zulassung	Nein
Konform mit DNV	Nein
Konform mit RoHS CN	Nein

! Zusätzliche Informationen zur Installation und Montage finden Sie in der entsprechenden Bedienungsanleitung unter www.werma.com. Ausdruck ist nur zur Information und wird bei Änderung nicht berücksichtigt.

Elektronischer Einbausummer 109 / Zubehör

Aufbaugehäuse 4-fach GY

MASSZEICHNUNG

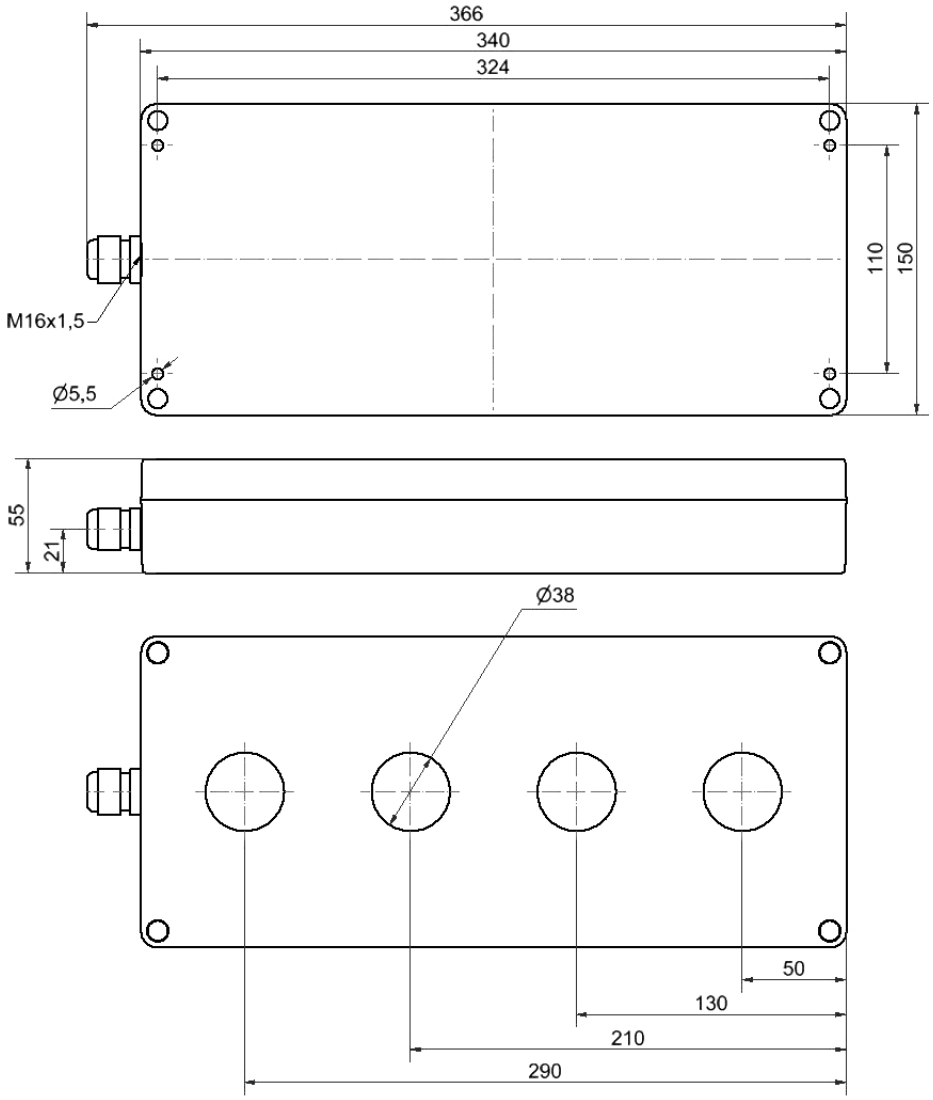

! Zusätzliche Informationen zur Installation und Montage finden Sie in der entsprechenden Bedienungsanleitung unter www.werma.com. Ausdruck ist nur zur Information und wird bei Änderung nicht berücksichtigt.