Midi Segnalatori acustici e sirene / Electronic Siren 123

Sirena elettronica WM alternante 24VDC B

Codice articolo:	123.200.55

DATI MECCANICI	
Lunghezza	67 mm
Larghezza	54 mm
Altezza	67 mm
Diametro	54 mm
Materiali	ABS
Colore cassa	Nero
Catgoria di protezione	IP54
Collegamento	Cavo
Sezione del cavetto max.	0,50 mm² / 20AWG
Tipo di fissaggio	Montaggio a parete
Temperatura operativa minima	-30°C
Temperatura operativa massima	+70°C
Peso con imballaggio	89 g
Peso del prodotto	72 g

DATI ELETTRICI	
Tensione d'esercizio	24V
Tipo di tensione d'esercizio	DC
Tolleranza di tensione	+/- 10%
Tensione nominale di esercizio	24 VDC
Corrente nominale di esercizio	100 mA
Corrente di spunto nominale	200 mA
Classe di protezione	Classe di protezione 3
Grado di inquinamento	3
Requisiti dell'USP esterno	SELV/PELV

DATI ACUSIBILI	
Vol. (max) 1m di distanza	105,0 dB (A)
Immagine del segnale acustico	Suono alternato
Durata di vita acustica	min. 1.000 h

DATI DI APPROVAZIONE	
Conforme a CE	Sì
Conforme alla direttiva RoHS	Sì
WEEE	Sì
Conforme alla direttiva ATEX	No
Conforme a CCC	No
Conforme a UL	No
Conforme a FCC	No

! Per ulteriori informazioni sull'installazione e il montaggio, fare riferimento alla guida utente appropriata su www.werma.com. Questa copia stampata è a solo scopo informativo ed è soggetta a modifiche.

Midi Segnalatori acustici e sirene / Electronic Siren 123

Sirena elettronica WM alternante 24VDC B

Conforme a IC	No
Certificato EAC disponibile	Sì
Conforme a UKCA (Importatore)	Sì (WERMA (UK) Ltd.)
Conforme ad AS-I	No
Approvazione ICAO	No
Conforme a DNV	No
Conforme alla norma comunitari	No
Conforme con VdS	No

DISEGNO

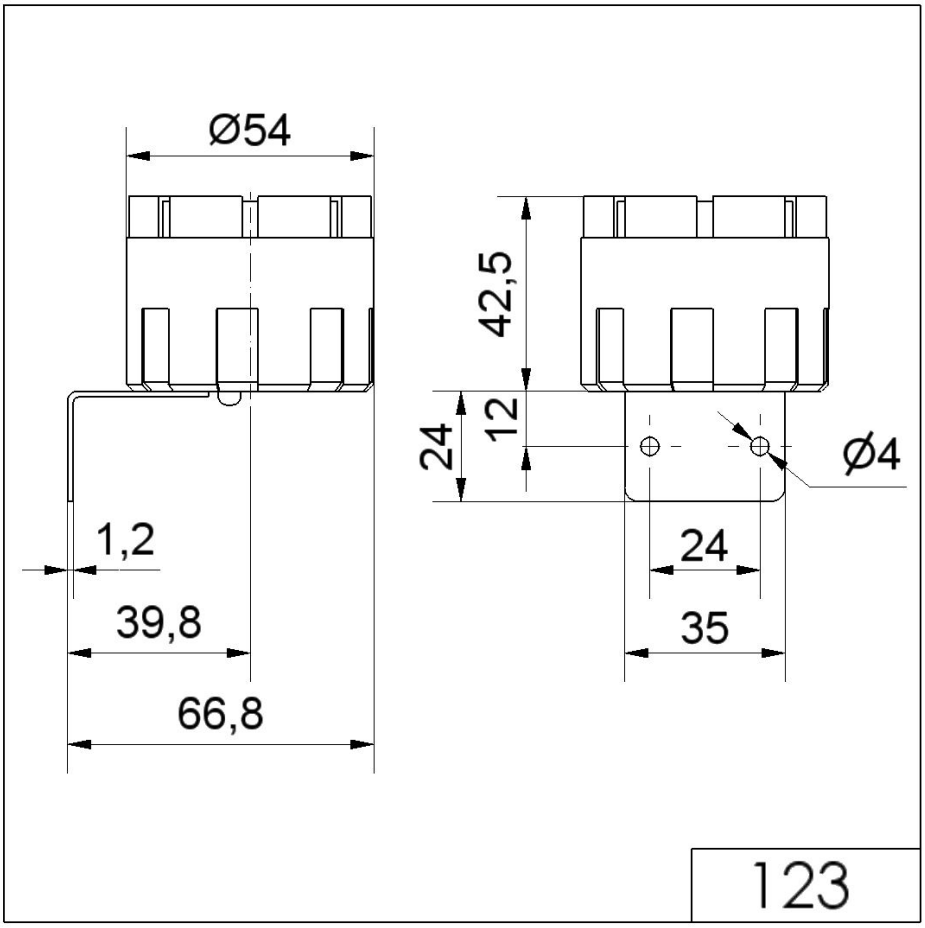

! Per ulteriori informazioni sull'installazione e il montaggio, fare riferimento alla guida utente appropriata su www.werma.com. Questa copia stampata è a solo scopo informativo ed è soggetta a modifiche.