Accessories / LED Bulb

Lampada a LED E27 24VAC/DC GN

Codice articolo:	**956.220.75**

DATI MECCANICI	
Altezza	65 mm
Diametro	45 mm
Materiali	PC
Peso con imballaggio	35 g
Peso del prodotto	27 g

DATI ELETTRICI	
Tensione d'esercizio	24V
Tipo di tensione d'esercizio	AC/DC
Frequenza di tensione d'eser	50Hz
Tolleranza di tensione	+/- 10%
Tensione nominale di esercizio	24 VDC
Corrente nominale di esercizio	20 mA
Corrente di spunto nominale	500 mA

DATI OTTICI	
Sorgente luminosa	LED
Colore della luce	Verde
Immagine ottica del segnale	Durata
Durata ottica	max. 50.000 h
Attacco lampada/portalampada	E27

DATI DI APPROVAZIONE	
Conforme a CE	Sì
Conforme alla direttiva RoHS	Sì
WEEE	No
Conforme alla direttiva ATEX	No
Conforme a CCC	No
Conforme a FCC	No
Conforme a IC	No
Certificato EAC disponibile	No
Conforme ad AS-I	No
Approvazione ICAO	No
Conforme a DNV	No
Conforme alla norma comunitari	No

! Per ulteriori informazioni sull'installazione e il montaggio, fare riferimento alla guida utente appropriata su www.werma.com. Questa copia stampata è a solo scopo informativo ed è soggetta a modifiche.

Accessories / LED Bulb

Lampada a LED E27 24VAC/DC GN

DISEGNO

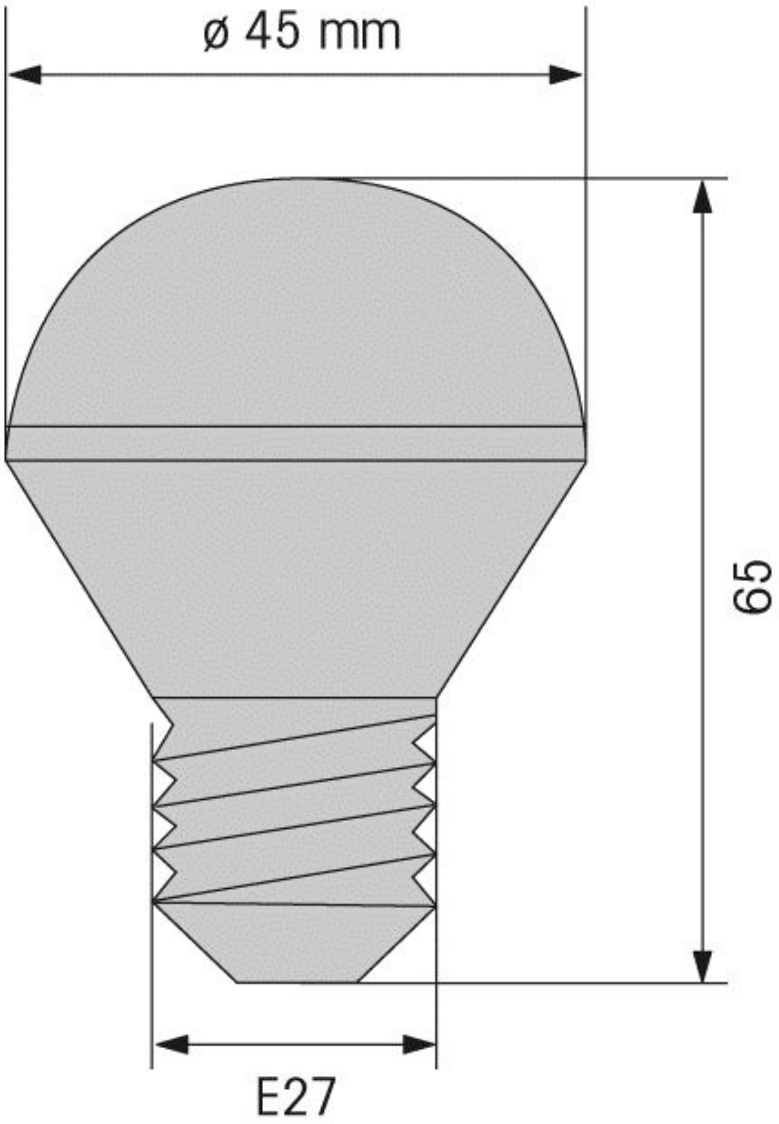

! Per ulteriori informazioni sull'installazione e il montaggio, fare riferimento alla guida utente appropriata su www.werma.com. Questa copia stampata è a solo scopo informativo ed è soggetta a modifiche.