重型信标 / 双闪信标

Double Flash Beacon BM 24VDC RD

零件号:	839.152.55

机械参数	
高度	189 mm
直径	153 mm
材料	PC 铝
圆顶颜色	红
外壳颜色	黑色
防护等级	IP66 IP67
连接	螺丝端子
最大横截面积	2,50mm² / 14AWG
电缆入口	螺纹电缆接头
最小电缆入口尺寸	d = 6 mm
最大电缆入口尺寸	d = 13 mm
消除张力	现在（符合VDE
固定类型	平面安装
最低工作温度	-30°C
最高工作温度	+50°C
包装重量	1600 g
净重g	1302 g

电气参数	
工作电压	24V
工作电压分类	DC
工作电压容差	+/- 10%
额定工作电压	24 VDC
额定工作电流	800 mA
额定浪涌电流	2.000 mA
保护等级	防护等级一级
污染程度	3

光学参数	
光源	氙
光色	红色
光信号图像	双闪
闪光频率	1 Hz
闪光输出	15 J
光学使用寿命	四百万次闪烁 （最低

批准数据

! 关于其他的安装和安装信息，请参考相应的用户指南www.werma.com本印刷品仅供参考，可作修改。

重型信标 / 双闪信标

Double Flash Beacon BM 24VDC RD

CE 认证	是
符合RoHS指令	是
电子电器废弃物	是
符合ATEX指令	否
CCC 认证	否
UL 认证	否
FCC 认证	否
IC 认证	否
提供EAC证书	是
UKCA 认证（进口商）	是 (WERMA (UK) Ltd.)
AS-I 认证	否
ICAO认证	否
DNV 认证	否
RoHS CN认证	否
Vds 认证	否

! 关于其他的安装和安装信息，请参考相应的用户指南www.werma.com本印刷品仅供参考，可作修改。

重型信标 / 双闪信标

Double Flash Beacon BM 24VDC RD

绘图

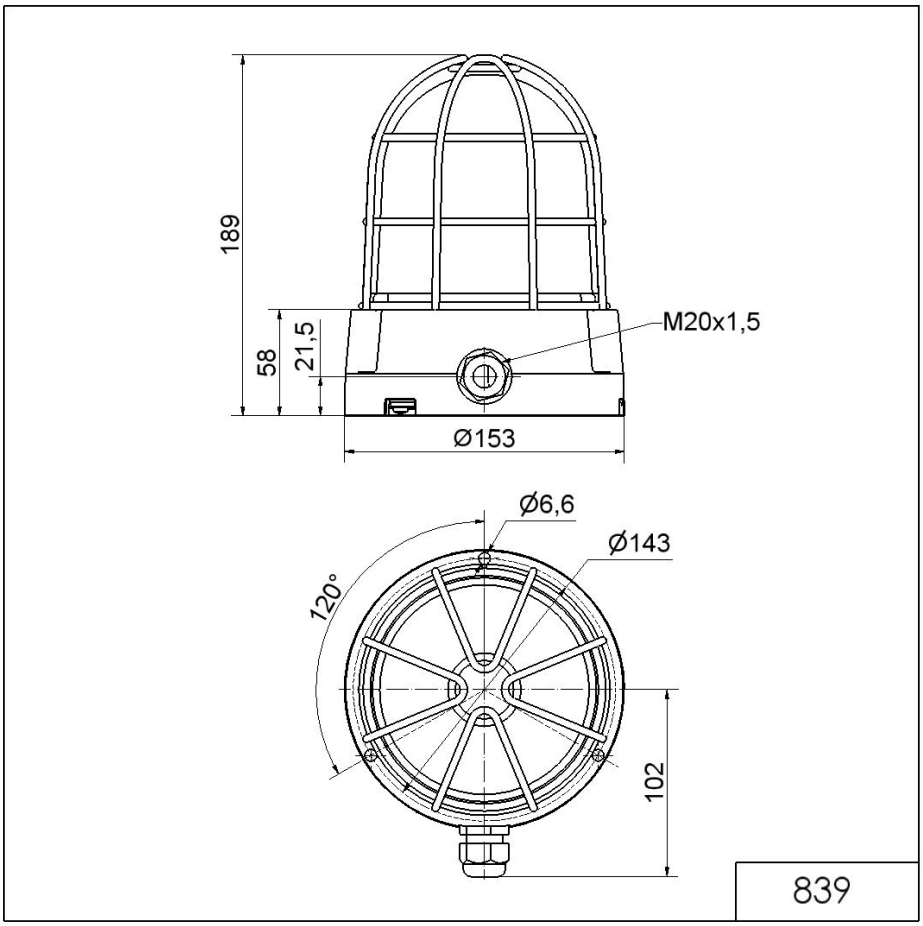

! 关于其他的安装和安装信息，请参考相应的用户指南www.werma.com本印刷品仅供参考，可作修改。